DLT-T100 X4-X6

CLASSE TENUTA
AIR LEAKAGE CLASSIFICATION

EN 1751:2014 3 C

EN 1751:2024 3 ATC3

Serranda di tenuta passo 100 mm in acciaio inox AISI304 o inox AISI316L

SERRANDE

Descrizione ed impiego:
Serranda da canale a doppia flangia, del tipo multipala, provvista di perno sporgente idoneo sia al comando manuale sia alla motorizzazione.
Progettata per garantire un'elevata tenuta all'aria, limitando le perdite nei sistemi HVAC, è ideale per l'intercettazione e l'isolamento del flusso d'aria nei rami delle reti aerauliche, nelle condotte rettangolari principali, secondarie o terminali, degli impianti di ventilazione e condizionamento, sia in ambito civile che industriale.

Costruzione:
- Esecuzione in acciaio inox AISI304 finitura 2B;
- Telaio rivettato, spessore 1 mm, profondità 130 mm;
- Telaio siliconato internamente negli angoli per tenuta;
- Flangia 40mm forata Ø9, passo 300mm con BM=20mm;
- Alette double skin spessore 0,6+0,6 mm con guarnizione siliconica di tenuta;
- Passo alette 100 mm con movimento contrapposto;
- Lamelle laterali di tenuta in acciaio inox 301 crudo;
- Boccole in bronzo;
- Perni terminali Ø12 mm in acciaio inox AISI303;
- Movimento alette tramite levismi esterni in inox 304;
- Perno di comando Ø12 sporgente L=100mm;
- Piastra di comando predisposta per com. manuale e/o motore (idonea per modelli con asta antirotazione).

Esecuzioni disponibili:
- Esecuzione in acciaio inox AISI316L finitura 2B (vers. **X6**);
- Versione Atex (pag. 7).

Limiti di lavoro:
- Dimensioni massime BxH: 1700x1510 mm;
- Temperatura: da -20* a +180 °C;
- Disegno dimensionale e foratura: pag. 3;
- V massima consigliata: 15 m/s (tabella pag. 5);
- Pressione: vedi grafico pag. 5;

* *La temperatura negativa è raggiungibile solo a condizione che non ci sia formazione di ghiaccio.*

Certificazioni e prove:
- Prove delle perdite di carico eseguite secondo la norma ISO 7244;
- Prove del rumore autogenerato eseguite secondo la norma UNI EN 25135;
- Prova di tenuta secondo la norma DIN 1946/4;
- Prova di tenuta secondo la norma EN 1751.

DLT-T100 X4-X6

Serranda di tenuta passo 100 mm in acciaio inox AISI304 o inox AISI316L

Informazioni Extra Costruttive

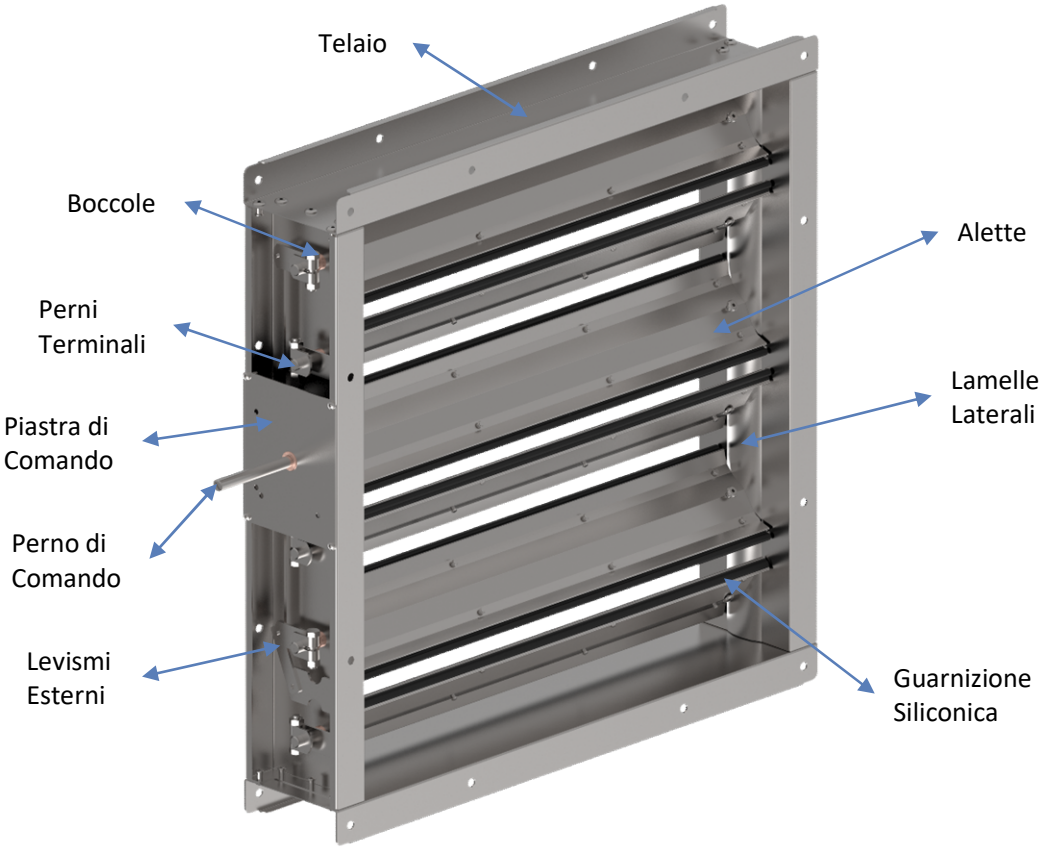

Comandi, Opzioni, Accessori ed Attuatori Disponibili

Comandi Manuali

R11 X4 o X6 per A < 1,2m²

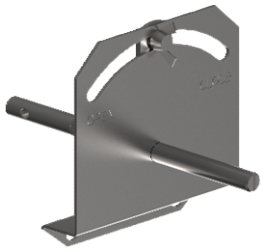

R12 X4 o X6 per A > 1,2m²

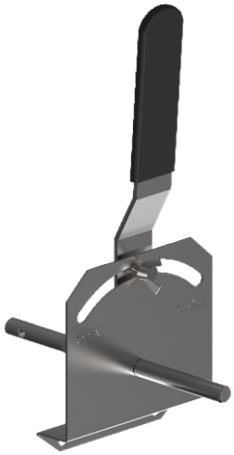

Opzione

Boccole Teflon (T_{max} +180°C)

Accessori

Perno di comando con finale sporgente Ø18 R20 X4 o X6

Supporto per comando interno R21 X4 o X6

Attuatori

Servomotori elettrici On/Off con o senza rit. a molla

Servomotori elettrici modulanti On/Off con o senza rit. a molla

- Belimo
- Siemens
- Schischek

Pistoni/cilindri pneumatici a doppio effetto con regolatori di flusso

- Waircom

Accessori integrabili:

- Elettrovalvola 5 vie + Bobina 24V o 230V

DLT-T100 X4-X6

Serranda di tenuta passo 100 mm in acciaio inox AISI304 o inox AISI316L

Disegno Dimensionale e Tabella Foratura STD (dim. espresse in mm sempre riferite all'interno flangia)

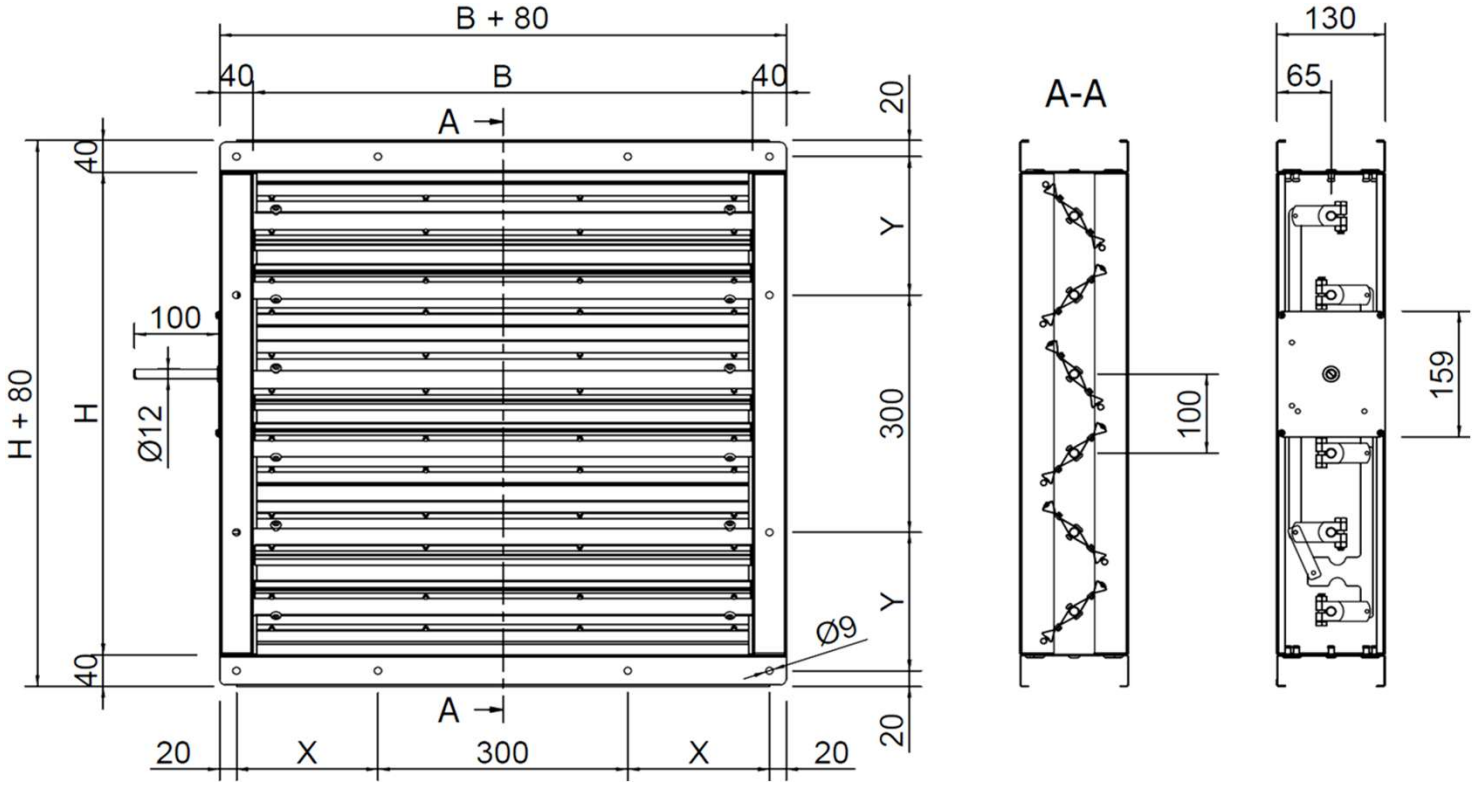

N°4 FORI CENTRATI NEGLI ANGOLI SEMPRE PRESENTI

FORATURA BASI

B	N° FORI	X
200	\	\
250	\	\
300	\	\
350	\	\
400	1	220
450	1	245
500	1	270
550	1	295
600	1	320
650	1	345
700	2	220
750	2	245
800	2	270
850	2	295
900	2	320
950	2	345
1000	3	220
1050	3	245

B	N° FORI	X
1100	3	270
1150	3	295
1200	3	320
1250	3	345
1300	4	220
1350	4	245
1400	4	270
1450	4	295
1500	4	320
1550	4	345
1600	5	220
1650	5	245
1700	5	270

FORATURA ALTEZZE

H	N° FORI	Y
210	\	\
250	\	\
310	\	\
350	\	\
410	1	225
450	1	245
510	1	275
550	1	295
610	1	325
650	1	345
710	2	225
750	2	245
810	2	275
850	2	295
910	2	325
950	2	345
1010	3	225
1050	3	245

H	N° FORI	Y
1110	3	275
1150	3	295
1210	3	325
1250	3	345
1310	4	225
1350	4	245
1410	4	275
1450	4	295
1510	4	325

***Note** : Per dimensioni non presenti in tabella, il numero di fori e la quota di partenza X o Y (Base o Altezza), vengono determinati facendo riferimento alla dimensione standard immediatamente inferiore.*

***N.B.** se il valore risulante di X o Y è > di 369,5 mm, per il n° di fori, riferirsi in questo caso, alla dim. superiore .*

mm	Tabella Selezione Coppia Attuatori DLT-T100 X [Nm]													
B \ H	***210***	***310***	***410***	***510***	***610***	***710***	***810***	***910***	***1010***	***1110***	***1210***	***1310***	***1410***	***1510***
200	5	5	5	10	10	10	10	10	10	10	10	10	10	10
300	5	5	10	10	10	10	10	10	10	10	10	10	10	10
400	5	10	10	10	10	10	10	10	10	10	10	10	10	10
500	5	10	10	10	10	10	10	10	10	10	10	10	10	10
600	10	10	10	10	10	10	10	10	10	10	10	10	10	10
700	10	10	10	10	10	10	10	10	10	10	10	10	10	10
800	10	10	10	10	10	10	10	10	10	10	10	10	10	10
900	10	10	10	10	10	10	10	10	10	10	10	10	10	10
1000	10	10	10	10	10	10	10	10	10	10	10	10	10	15
1100	10	10	10	10	10	10	10	10	10	10	10	10	15	15
1200	10	10	10	10	10	10	10	10	10	10	10	15	15	15
1300	10	10	10	10	10	10	10	10	10	10	15	15	15	15
1400	10	10	10	10	10	10	10	10	10	10	15	15	15	15
1500	10	10	10	10	10	10	10	10	15	15	15	15	15	15
1600	10	10	10	10	10	10	10	10	15	15	15	15	15	15
1700	10	10	10	10	10	10	10	15	15	15	15	15	15	15

Tabella Selezione Gruppo Pneumatico		
Pressione d'esercizio	**Tipologia Pistone**	
	Stelo Ø27 corsa L=100mm	***Stelo Ø35 corsa L=150mm***
[Bar]	***Coppia [Nm]***	***Coppia [Nm]***
2	4	10
3	6	15
4	8	20
5	10	25
6	12	30
7	14	36
8	16	41

DLT-T100 X4-X6

Serranda di tenuta passo 100 mm in acciaio inox AISI304 o inox AISI316L

Vel. [m/s]	Tabella Perdite di Carico e Rumore Generato DLT-T100					
	α = 0°		α = 30°		α = 60°	
	Δp [Pa]	LwA [dB(A)]	Δp [Pa]	LwA [dB(A)]	Δp [Pa]	LwA [dB(A)]
1	<5	<20	5	27	78	29
2	<5	23	23	43	320	50
3	<5	35	52	54	780	63
4	<5	43	90	62	1350	72
5	<5	49	150	66	>1500	78
6	<5	53	240	71	>1500	84
7	7	58	330	74	>1500	90
8	8	62	420	78	>1500	93
9	11	65	520	82	>1500	97
10	14	68	640	84	>1500	>100
11	17	71	800	86	>1500	>100
12	20	73	960	89	>1500	>100
13	23	75	1090	91	>1500	>100
14	27	77	1270	93	>1500	>100
15	32	79	1470	94	>1500	>100

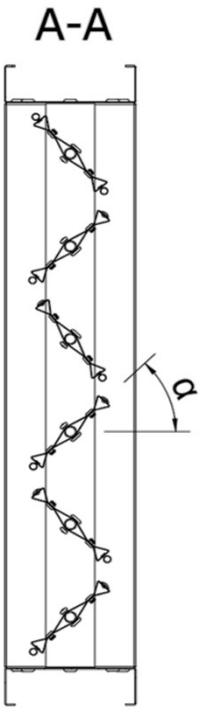

Grafico Pressione Massima Ammissibile DLT-T100 X

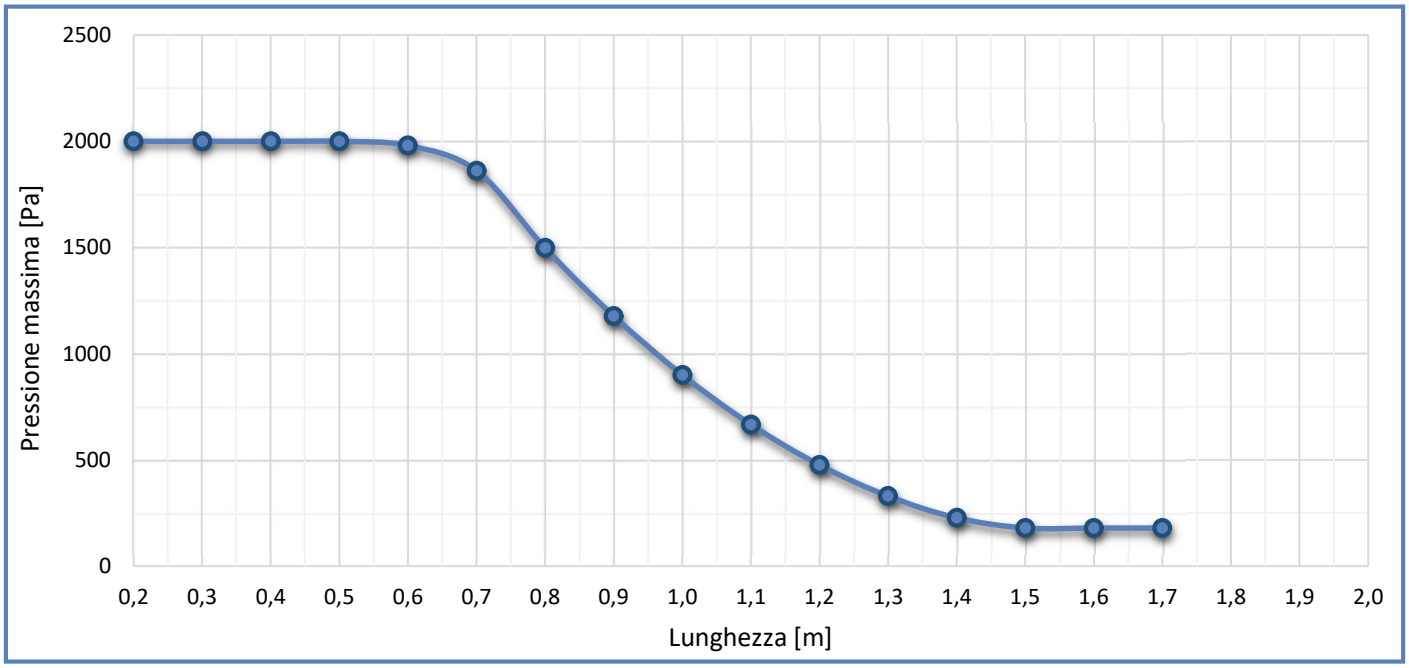

DLT-T100 X4-X6

Serranda di tenuta passo 100 mm in acciaio inox AISI304 o inox AISI316L

mm	Tabella Pesi Generale DLT-T100 X [Kg]													
B \ H	***210***	***310***	***410***	***510***	***610***	***710***	***810***	***910***	***1010***	***1110***	***1210***	***1310***	***1410***	***1510***
200	3,5	4,4	5,3	6,2	7,1	8,0	8,9	9,8	10,7	11,6	12,5	13,4	14,3	15,2
250	3,9	4,8	5,8	6,7	7,7	8,7	9,6	10,6	11,6	12,5	13,5	14,5	15,4	16,4
300	4,2	5,2	6,3	7,3	8,3	9,4	10,4	11,4	12,4	13,5	14,5	15,5	16,6	17,6
350	4,6	5,6	6,7	7,8	8,9	10,0	11,1	12,2	13,3	14,4	15,5	16,6	17,7	18,8
400	4,9	6,1	7,2	8,4	9,5	10,7	11,9	13,0	14,2	15,3	16,5	17,7	18,8	20,0
450	5,3	6,5	7,7	8,9	10,2	11,4	12,6	13,8	15,1	16,3	17,5	18,7	20,0	21,2
500	5,6	6,9	8,2	9,5	10,8	12,1	13,3	14,6	15,9	17,2	18,5	19,8	21,1	22,4
550	6,0	7,3	8,7	10,0	11,4	12,7	14,1	15,4	16,8	18,1	19,5	20,9	22,2	23,6
600	6,3	7,7	9,1	10,6	12,0	13,4	14,8	16,2	17,7	19,1	20,5	21,9	23,3	24,8
650	6,7	8,1	9,6	11,1	12,6	14,1	15,6	17,0	18,5	20,0	21,5	23,0	24,5	26,0
700	7,0	8,6	10,1	11,7	13,2	14,8	16,3	17,9	19,4	21,0	22,5	24,1	25,6	27,2
750	7,4	9,0	10,6	12,2	13,8	15,4	17,0	18,7	20,3	21,9	23,5	25,1	26,7	28,3
800	7,7	9,4	11,1	12,7	14,4	16,1	17,8	19,5	21,1	22,8	24,5	26,2	27,9	29,5
850	8,1	9,8	11,5	13,3	15,0	16,8	18,5	20,3	22,0	23,8	25,5	27,2	29,0	30,7
900	8,4	10,2	12,0	13,8	15,6	17,5	19,3	21,1	22,9	24,7	26,5	28,3	30,1	31,9
950	8,8	10,6	12,5	14,4	16,3	18,1	20,0	21,9	23,8	25,6	27,5	29,4	31,3	33,1
1000	9,1	11,0	13,0	14,9	16,9	18,8	20,7	22,7	24,6	26,6	28,5	30,4	32,4	34,3
1050	9,5	11,5	13,5	15,5	17,5	19,5	21,5	23,5	25,5	27,5	29,5	31,5	33,5	35,5
1100	9,8	11,9	13,9	16,0	18,1	20,2	22,2	24,3	26,4	28,4	30,5	32,6	34,6	36,7
1150	10,2	12,3	14,4	16,6	18,7	20,8	23,0	25,1	27,2	29,4	31,5	33,6	35,8	37,9
1200	10,5	12,7	14,9	17,1	19,3	21,5	23,7	25,9	28,1	30,3	32,5	34,7	36,9	39,1
1250	10,9	13,1	15,4	17,6	19,9	22,2	24,4	26,7	29,0	31,2	33,5	35,8	38,0	40,3
1300	11,2	13,5	15,9	18,2	20,5	22,9	25,2	27,5	29,8	32,2	34,5	36,8	39,2	41,5
1350	11,6	13,9	16,3	18,7	21,1	23,5	25,9	28,3	30,7	33,1	35,5	37,9	40,3	42,7
1400	11,9	14,4	16,8	19,3	21,7	24,2	26,7	29,1	31,6	34,0	36,5	39,0	41,4	43,9
1450	12,3	14,8	17,3	19,8	22,4	24,9	27,4	29,9	32,5	35,0	37,5	40,0	42,6	45,1
1500	12,6	15,2	17,8	20,4	23,0	25,6	28,1	30,7	33,3	35,9	38,5	41,1	43,7	46,3
1550	13,0	15,6	18,3	20,9	23,6	26,2	28,9	31,5	34,2	36,8	39,5	42,2	44,8	47,5
1600	13,3	16,0	18,7	21,5	24,2	26,9	29,6	32,3	35,1	37,8	40,5	43,2	45,9	48,7
1650	13,7	16,4	19,2	22,0	24,8	27,6	30,4	33,1	35,9	38,7	41,5	44,3	47,1	49,9
1700	14,0	16,9	19,7	22,6	25,4	28,3	31,1	34,0	36,8	39,7	42,5	45,4	48,2	51,1

DLT-T100 X4-X6

Serranda di tenuta passo 100 mm in acciaio inox AISI304 o inox AISI316L

Conformità ATEX:
Il prodotto è disponibile in versione conforme alla Direttiva ATEX 2014/34/UE per l'installazione in **atmosfere potenzialmente esplosive**, classificate come zona 1, 2 (gas) o zona 21, 22 (polveri), a seconda della richiesta.
Se richieste complete di motorizzazione, è obbligatorio utilizzare **componenti certificati ATEX** (per la nostra certificazione sono utilizzabili solamente attuatori brand Schischek-Rotork) e seguire le istruzioni di installazione previste per questi ambienti.

Integrazioni ESECUZIONE ATEX e CERTIFICAZIONI disponibili:
- Boccole bronzo (standard per serranda di tenuta);
- Se per comando manuale, perno di comando tondo Ø12 L=100mm (perno standard);
- Se motorizzata, aggiunta del kit Schischek con perno quadro Q=12x12 / Q=16x16;
- Linguetta di messa a terra con relativa etichetta;
- Certificato ATEX.

Serranda in esecuzione ATEX senza attuatore, con perno di comando finale tondo Ø12 L=100mm libero e/o con com. manuale (possibilità di cavi scaldanti opzionali sulla serranda).
ADATTA PER ZONA 1, 2, 21 e 22.

Marcatura / *marking*
CE Ex II 2G Ex h IIC T6..T3 Gb
II 2D Ex h IIIC T85°C..T200°C Db

Serranda in esecuzione ATEX con attuatore modello ExMax Schischek di ns. fornitura e/o predisposta con kit Schischek (possibilità di cavi scaldanti opzionali sulla serranda).
ADATTA PER ZONA 1, 21.

Marcatura / *marking*
CE Ex II 2G Ex h IIC T6..T4 Gb
II 2D Ex h IIIC T85°C..T135°C Db

Serranda in esecuzione ATEX con attuatore modello RedMax Schischek di ns. fornitura e/o predisposta con kit Schischek (possibilità di cavi scaldanti opzionali sulla serranda).
ADATTA PER ZONA 2, 22.

Marcatura / *marking*
CE Ex II 3G Ex h IIC T6..T4 Gb
II 3D Ex h IIIC T85°C..T135°C Db

Serranda in esecuzione ATEX, destinata alle aree sicure, ma che non necessita di certificazione. Disponibile, sia con perno di comando finale tondo Ø12 L=100mm libero e/o con com. manuale, sia con attuatore modello InMax Schischek di ns. fornitura e/o predisposta con kit Schischek (possibilità di cavi scaldanti opzionali sulla serranda).
ADATTA PER AREA SICURA.

Kit Schischek Tg.S - Piastra + Perno Quadro Q=12x12;

Kit Schischek Tg.M - Piastra + Perno Quadro Q=16x16;

Made in Italy

CLA & UTEK si riserva di apportare in qualsiasi momento le modifiche necessarie per migliorare i prodotti, senza obbligo di preavviso.