DLT100 ZA

CLASSE TENUTA
AIR LEAKAGE CLASSIFICATION

EN 1751:2014 2 A

EN 1751:2024 2 ATC5

Serranda di taratura passo 100 mm in acciaio zincato + alluminio naturale

SERRANDE

Descrizione ed impiego:
Serranda da canale a doppia flangia, del tipo multipala, provvista di perno sporgente idoneo sia al comando manuale sia alla motorizzazione.
Progettata per il bilanciamento, la taratura e la regolazione della portata d'aria nei sistemi HVAC, è ideale per l'installazione nei rami delle reti aerauliche, nelle condotte rettangolari principali, secondarie o terminali degli impianti di ventilazione e condizionamento, sia in ambienti civili che industriali.

Costruzione:
- Esecuzione in acciaio zincato Z200 + alluminio naturale;
- Telaio rivettato, spessore 1 mm, profondità 130 mm, in acciaio zincato;
- Flangia 40mm forata Ø9, passo 300mm con BM=20mm;
- Alette in alluminio estruso naturale lega EN AW-6060;
- Passo alette 100 mm con movimento contrapposto;
- Separatore centrale con profilo "C" per doppio campo dipendente quando B > 1700 mm;
- Lamelle laterali di tenuta in alluminio;
- Boccole in nylon;
- Perni terminali Ø12 mm in zincato;
- Movimento alette tramite levismi esterni in zincato;
- Perno di comando Ø12 sporgente L=100mm;
- Piastra di comando predisposta per com. manuale e/o motore (idonea per modelli con asta antirotazione);
- Battute metalliche sulle basi per fermo alette;
- Silicone free.

Esecuzioni disponibili:
- Versione Atex (pag. 7).

Limiti di lavoro:
- Dimensioni massime BxH: 2800x2010 mm;
- Temperatura: da -20* a +80 °C (vedi opzione pag. 2);
- Disegno dimensionale e foratura: pag. 3;
- V massima consigliata: 15 m/s (tabella pag. 5);
- Pressione: vedi grafico pag. 5;

* *La temperatura negativa è raggiungibile solo a condizione che non ci sia formazione di ghiaccio.*

Certificazioni e prove:
- Prove delle perdite di carico eseguite secondo la norma ISO 7244 presso l'Istituto Giordano (Rapporto di prova n. 136363);
- Prove del rumore autogenerato eseguite secondo la norma UNI EN 25135 presso l'Istituto Giordano (Rapporto di prova n. 148829);
- Prova di tenuta secondo la norma DIN 1946/4;
- Prova di tenuta secondo la norma EN 1751.

DLT100 ZA

Serranda di taratura passo 100 mm in acciaio zincato + alluminio naturale

Informazioni Extra Costruttive

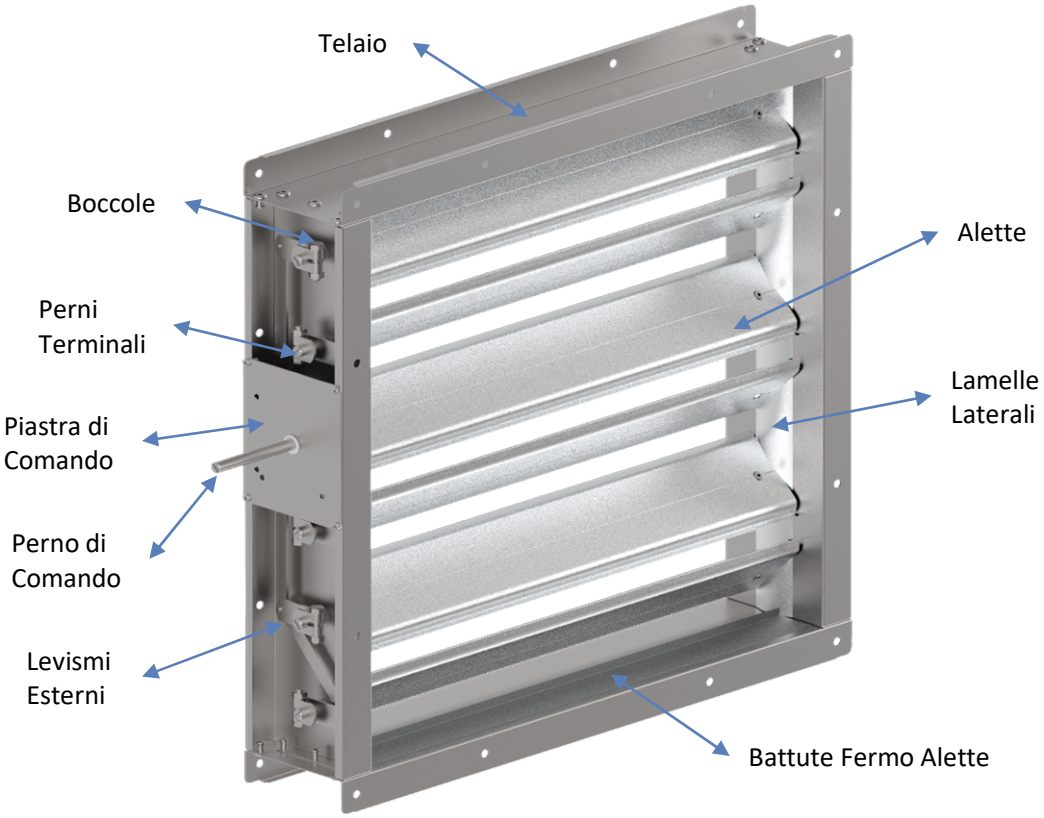

Comandi, Opzioni, Accessori ed Attuatori Disponibili

Comandi Manuali

R11 ZN per A < 1,2m²

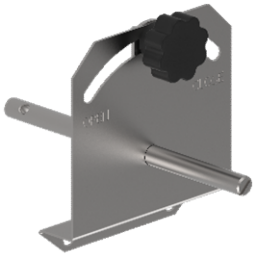

R12 ZN per A > 1,2m²

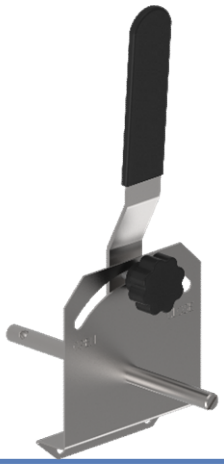

Opzione

Boccole Bronzo (T_{max} +200°C)

Boccole Teflon (T_{max} +250°C)

Accessori

Perno di comando con finale sporgente Ø18 R20 X4 (inox 304)

Supporto per comando interno R21 ZN

Attuatori

Servomotori elettrici On/Off con o senza rit. a molla

Servomotori elettrici modulanti On/Off con o senza rit. a molla

- Belimo
- Siemens
- Schischek

Pistoni/cilindri pneumatici a doppio effetto con regolatori di flusso

- Waircom

Accessori integrabili:

- Elettrovalvola 5 vie + Bobina 24V o 230V

DLT100 ZA

Serranda di taratura passo 100 mm in acciaio zincato + alluminio naturale

Disegno Dimensionale e Tabella Foratura STD (dim. espresse in mm sempre riferite all'interno flangia)

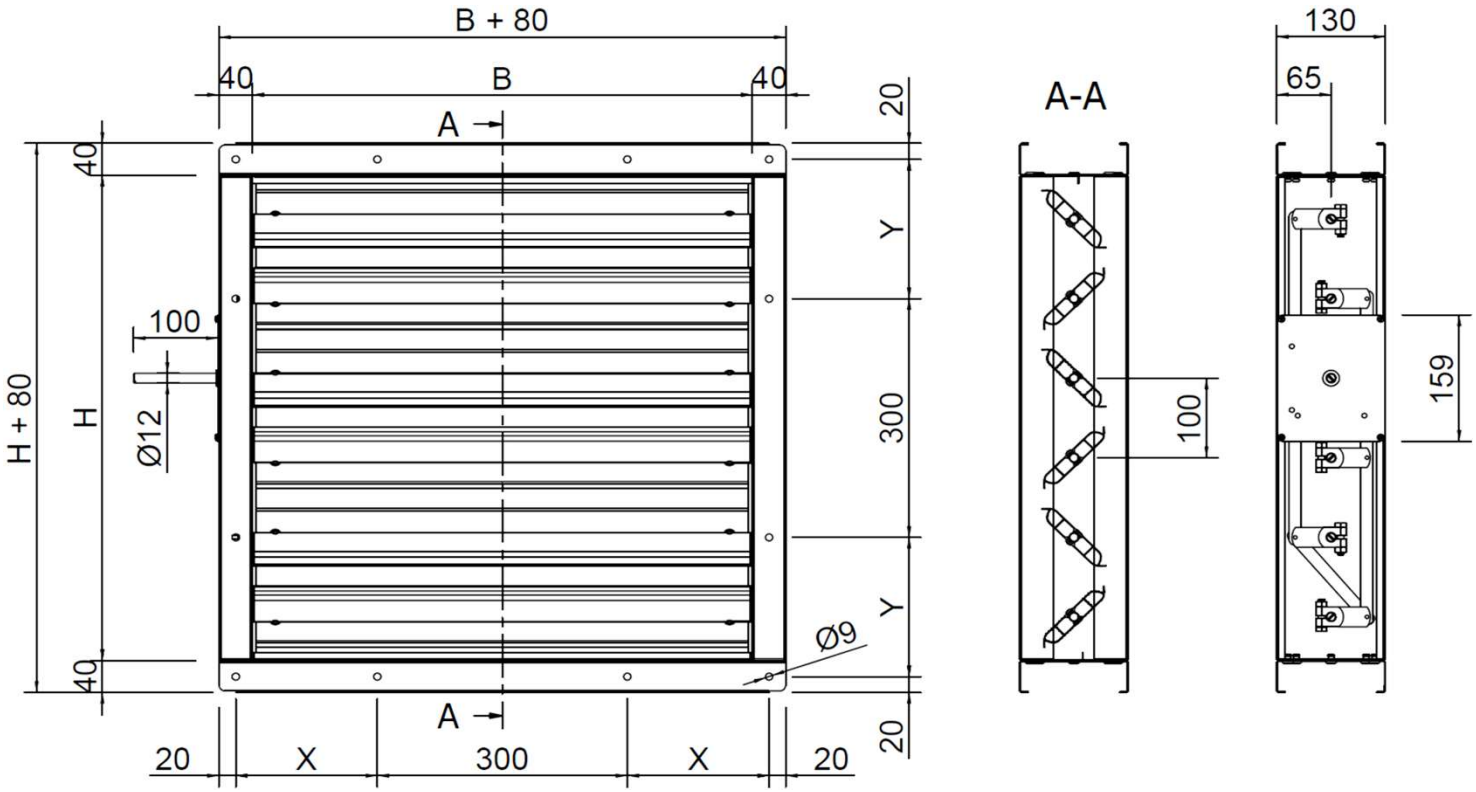

N°4 FORI CENTRATI NEGLI ANGOLI SEMPRE PRESENTI											
FORATURA BASI						FORATURA ALTEZZE					
B	N° FORI	X	B	N° FORI	X	H	N° FORI	Y	H	N° FORI	Y
200	\	\	1100	3	270	210	\	\	1110	3	275
250	\	\	1200	3	320	250	\	\	1150	3	295
300	\	\	1300	4	220	310	\	\	1210	3	325
350	\	\	1400	4	270	350	\	\	1250	3	345
400	1	220	1500	4	320	410	1	225	1310	4	225
450	1	245	1600	5	220	450	1	245	1350	4	245
500	1	270	1700	5	270	510	1	275	1410	4	275
550	1	295	1800	5	320	550	1	295	1450	4	295
600	1	320	1900	6	220	610	1	325	1510	4	325
650	1	345	2000	6	270	650	1	345	1550	4	345
700	2	220	2100	6	320	710	2	225	1610	5	225
750	2	245	2200	7	220	750	2	245	1650	5	245
800	2	270	2300	7	270	810	2	275	1710	5	275
850	2	295	2400	7	320	850	2	295	1750	5	295
900	2	320	2500	8	220	910	2	325	1810	5	325
950	2	345	2600	8	270	950	2	345	1850	5	345
1000	3	220	2700	8	320	1010	3	225	1910	6	225
1050	3	245	2800	9	220	1050	3	245	2010	6	275

***Note** : Per dimensioni non presenti in tabella, il numero di fori e la quota di partenza X o Y (Base o Altezza), vengono determinati facendo riferimento alla dimensione standard immediatamente inferiore.*

N.B. *se il valore risulante di X o Y è > di 369,5 mm, per il n° di fori, riferirsi in questo caso, alla dim. superiore* .

DLT100 ZA

Serranda di taratura passo 100 mm in acciaio zincato + alluminio naturale

mm	Tabella Selezione Coppia Attuatori DLT100 ZA [Nm]																		
B \ H	***210***	***310***	***410***	***510***	***610***	***710***	***810***	***910***	***1010***	***1110***	***1210***	***1310***	***1410***	***1510***	***1610***	***1710***	***1810***	***1910***	***2010***
200	3	3	3	3	3	5	5	5	5	5	5	5	5	5	5	5	10	10	10
300	3	3	3	3	3	5	5	5	5	5	5	5	5	5	5	10	10	10	10
400	3	3	3	3	3	5	5	5	5	5	5	5	5	5	10	10	10	10	10
500	3	3	3	3	3	5	5	5	5	5	5	5	5	10	10	10	10	10	10
600	3	3	3	3	3	5	5	5	5	5	5	5	5	10	10	10	10	10	10
700	5	5	5	5	5	5	5	5	5	5	5	5	10	10	10	10	10	10	10
800	5	5	5	5	5	5	5	5	5	5	5	10	10	10	10	10	10	10	10
900	5	5	5	5	5	5	5	5	5	5	10	10	10	10	10	10	10	10	10
1000	5	5	5	5	5	5	5	5	5	10	10	10	10	10	10	10	10	10	15
1100	5	5	5	5	5	5	5	5	10	10	10	10	10	10	10	10	15	15	15
1200	5	5	5	5	5	5	5	10	10	10	10	10	10	10	10	15	15	15	15
1300	5	5	5	5	5	5	10	10	10	10	10	10	10	10	10	15	15	15	20
1400	5	5	5	5	5	5	10	10	10	10	10	10	10	15	15	15	15	20	20
1500	5	5	5	5	5	10	10	10	10	10	10	10	15	15	15	15	20	20	20
1600	5	5	5	5	5	10	10	10	10	10	10	15	15	15	15	20	20	20	20
1700	5	5	5	5	10	10	10	10	10	10	15	15	15	15	20	20	20	20	20
B	**Subentro Separatore Centrale con Profilo "C" per Doppio Campo Dipendente**																		
1800	5	5	5	10	10	10	10	10	10	15	15	15	15	20	20	20	20	20	25
1900	5	5	5	10	10	10	10	10	10	15	15	15	15	20	20	20	20	25	25
2000	5	5	10	10	10	10	10	10	15	15	15	15	20	20	20	20	25	25	25
2100	5	5	10	10	10	10	10	10	15	15	15	20	20	20	20	25	25	25	30
2200	5	10	10	10	10	10	10	15	15	15	20	20	20	20	25	25	25	25	30
2300	5	10	10	10	10	10	10	15	15	15	20	20	20	20	25	25	25	30	30
2400	10	10	10	10	10	10	10	15	15	20	20	20	20	25	25	25	30	30	30
2500	10	10	10	10	10	10	15	15	15	20	20	20	25	25	25	30	30	30	30
2600	10	10	10	10	10	10	15	15	20	20	20	20	25	25	30	30	30	30	30
2700	10	10	10	10	10	10	15	15	20	20	20	25	25	30	30	30	30	30	30
2800	10	10	10	10	10	15	15	20	20	20	20	25	30	30	30	30	30	30	30

Tabella Selezione Gruppo Pneumatico		
Pressione d'esercizio	**Tipologia Pistone**	
	Stelo Ø27 corsa L=100mm	***Stelo Ø35 corsa L=150mm***
[Bar]	***Coppia [Nm]***	***Coppia [Nm]***
2	4	10
3	6	15
4	8	20
5	10	25
6	12	30
7	14	36
8	16	41

DLT100 ZA

Serranda di taratura passo 100 mm in acciaio zincato + alluminio naturale

Vel. [m/s]	Tabella Perdite di Carico e Rumore Generato DLT100					
	α = 0°		α = 30°		α = 60°	
	Δp [Pa]	LwA [dB(A)]	Δp [Pa]	LwA [dB(A)]	Δp [Pa]	LwA [dB(A)]
1	<5	<20	5	27	78	29
2	<5	23	23	43	320	50
3	<5	35	52	54	780	63
4	<5	43	90	62	1350	72
5	<5	49	150	66	>1500	78
6	<5	53	240	71	>1500	84
7	7	58	330	74	>1500	90
8	8	62	420	78	>1500	93
9	11	65	520	82	>1500	97
10	14	68	640	84	>1500	>100
11	17	71	800	86	>1500	>100
12	20	73	960	89	>1500	>100
13	23	75	1090	91	>1500	>100
14	27	77	1270	93	>1500	>100
15	32	79	1470	94	>1500	>100

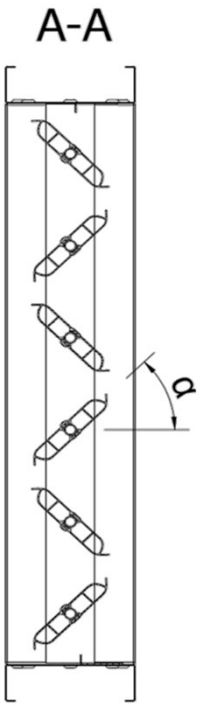

Grafico Pressione Massima Ammissibile DLT100 ZA

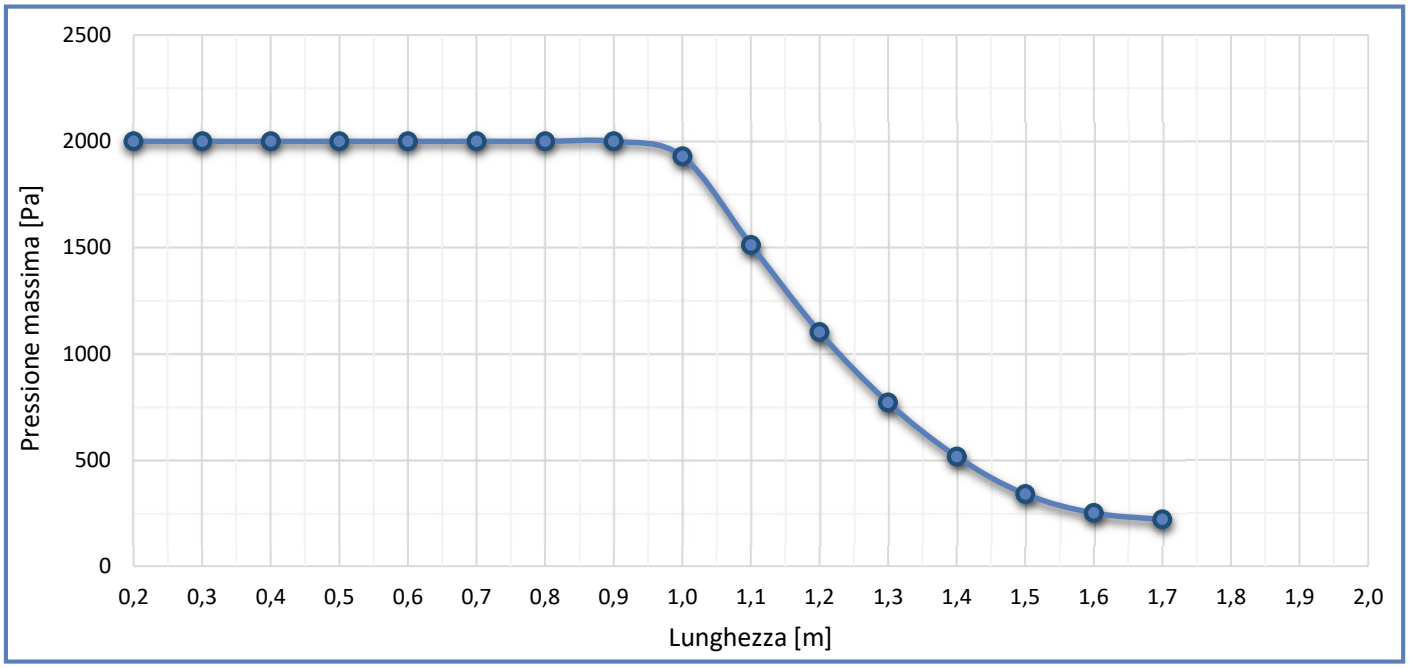

DLT100 ZA

Serranda di taratura passo 100 mm in acciaio zincato + alluminio naturale

mm	Tabella Pesi Generale DLT100 ZA [Kg]																		
B \ H	**210**	**310**	**410**	**510**	**610**	**710**	**810**	**910**	**1010**	**1110**	**1210**	**1310**	**1410**	**1510**	**1610**	**1710**	**1810**	**1910**	**2010**
200	3,3	4,1	5,0	5,8	6,7	7,5	8,3	9,2	10,0	10,9	11,7	12,5	13,4	14,2	15,1	15,9	16,7	17,6	18,4
300	3,9	4,8	5,7	6,7	7,6	8,5	9,4	10,3	11,3	12,2	13,1	14,0	15,0	15,9	16,8	17,7	18,6	19,6	20,5
400	4,5	5,5	6,5	7,5	8,5	9,5	10,5	11,5	12,5	13,5	14,5	15,5	16,5	17,5	18,5	19,5	20,5	21,5	22,5
500	5,1	6,2	7,3	8,3	9,4	10,5	11,6	12,7	13,8	14,8	15,9	17,0	18,1	19,2	20,3	21,3	22,4	23,5	24,6
600	5,7	6,9	8,0	9,2	10,4	11,5	12,7	13,8	15,0	16,2	17,3	18,5	19,7	20,8	22,0	23,2	24,3	25,5	26,7
700	6,3	7,5	8,8	10,0	11,3	12,5	13,8	15,0	16,3	17,5	18,8	20,0	21,2	22,5	23,7	25,0	26,2	27,5	28,7
800	6,9	8,2	9,6	10,9	12,2	13,5	14,9	16,2	17,5	18,8	20,2	21,5	22,8	24,1	25,5	26,8	28,1	29,4	30,8
900	7,5	8,9	10,3	11,7	13,1	14,5	15,9	17,3	18,8	20,2	21,6	23,0	24,4	25,8	27,2	28,6	30,0	31,4	32,8
1000	8,1	9,6	11,1	12,6	14,1	15,5	17,0	18,5	20,0	21,5	23,0	24,5	26,0	27,4	28,9	30,4	31,9	33,4	34,9
1100	8,7	10,3	11,8	13,4	15,0	16,5	18,1	19,7	21,3	22,8	24,4	26,0	27,5	29,1	30,7	32,2	33,8	35,4	36,9
1200	9,3	11,0	12,6	14,3	15,9	17,6	19,2	20,9	22,5	24,2	25,8	27,5	29,1	30,8	32,4	34,1	35,7	37,4	39,0
1300	9,9	11,6	13,4	15,1	16,8	18,6	20,3	22,0	23,7	25,5	27,2	28,9	30,7	32,4	34,1	35,9	37,6	39,3	41,1
1400	10,5	12,3	14,1	15,9	17,7	19,6	21,4	23,2	25,0	26,8	28,6	30,4	32,2	34,1	35,9	37,7	39,5	41,3	43,1
1500	11,1	13,0	14,9	16,8	18,7	20,6	22,5	24,4	26,2	28,1	30,0	31,9	33,8	35,7	37,6	39,5	41,4	43,3	45,2
1600	11,7	13,7	15,6	17,6	19,6	21,6	23,5	25,5	27,5	29,5	31,4	33,4	35,4	37,4	39,3	41,3	43,3	45,3	47,2
1700	12,3	14,4	16,4	18,5	20,5	22,6	24,6	26,7	28,7	30,8	32,9	34,9	37,0	39,0	41,1	43,1	45,2	47,2	49,3
B	**Subentro Separatore Centrale con Profilo "C" per Doppio Campo Dipendente**																		
1800	13,4	15,8	18,2	20,6	23,0	25,4	27,8	30,2	32,6	35,0	37,4	39,8	42,2	44,6	47,0	49,4	51,8	54,2	56,6
1900	14,0	16,5	19,0	21,5	23,9	26,4	28,9	31,4	33,9	36,3	38,8	41,3	43,8	46,3	48,8	51,2	53,7	56,2	58,7
2000	14,6	17,2	19,7	22,3	24,9	27,4	30,0	32,6	35,1	37,7	40,2	42,8	45,4	47,9	50,5	53,1	55,6	58,2	60,7
2100	15,2	17,9	20,5	23,1	25,8	28,4	31,1	33,7	36,4	39,0	41,7	44,3	46,9	49,6	52,2	54,9	57,5	60,2	62,8
2200	15,8	18,5	21,3	24,0	26,7	29,4	32,2	34,9	37,6	40,3	43,1	45,8	48,5	51,2	54,0	56,7	59,4	62,1	64,9
2300	16,4	19,2	22,0	24,8	27,6	30,4	33,3	36,1	38,9	41,7	44,5	47,3	50,1	52,9	55,7	58,5	61,3	64,1	66,9
2400	17,0	19,9	22,8	25,7	28,6	31,5	34,3	37,2	40,1	43,0	45,9	48,8	51,7	54,5	57,4	60,3	63,2	66,1	69,0
2500	17,6	20,6	23,6	26,5	29,5	32,5	35,4	38,4	41,4	44,3	47,3	50,3	53,2	56,2	59,2	62,1	65,1	68,1	71,0
2600	18,2	21,3	24,3	27,4	30,4	33,5	36,5	39,6	42,6	45,7	48,7	51,7	54,8	57,8	60,9	63,9	67,0	70,0	73,1
2700	18,8	21,9	25,1	28,2	31,3	34,5	37,6	40,7	43,9	47,0	50,1	53,2	56,4	59,5	62,6	65,8	68,9	72,0	75,1
2800	19,4	22,6	25,8	29,1	32,3	35,5	38,7	41,9	45,1	48,3	51,5	54,7	57,9	61,2	64,4	67,6	70,8	74,0	77,2

DLT100 ZA

Serranda di taratura passo 100 mm in acciaio zincato + alluminio naturale

Conformità ATEX:
Il prodotto è disponibile in versione conforme alla Direttiva ATEX 2014/34/UE per l'installazione in **atmosfere potenzialmente esplosive**, classificate come zona 1, 2 (gas) o zona 21, 22 (polveri), a seconda della richiesta.
Se richieste complete di motorizzazione, è obbligatorio utilizzare **componenti certificati ATEX** (per la nostra certificazione sono utilizzabili solamente attuatori brand Schischek-Rotork) e seguire le istruzioni di installazione previste per questi ambienti.

Integrazioni ESECUZIONE ATEX e CERTIFICAZIONI disponibili:
- Boccole bronzo (temperatura max +200 °C);
- Se per comando manuale, perno di comando tondo Ø12 L=100mm (perno standard);
- Se motorizzata, aggiunta del kit Schischek con perno quadro Q=12x12 / Q=16x16 (perno inox);
- Linguetta di messa a terra con relativa etichetta;
- Certificato ATEX.

Serranda in esecuzione ATEX senza attuatore, con perno di comando finale tondo Ø12 L=100mm libero e/o con com. manuale (possibilità di cavi scaldanti opzionali sulla serranda).
ADATTA PER ZONA 1, 2, 21 e 22.

Marcatura / *marking*
CE Ex II 2G Ex h IIC T6..T3 Gb
II 2D Ex h IIIC T85°C..T200°C Db

Serranda in esecuzione ATEX con attuatore modello ExMax Schischek di ns. fornitura e/o predisposta con kit Schischek (possibilità di cavi scaldanti opzionali sulla serranda).
ADATTA PER ZONA 1, 21.

Marcatura / *marking*
CE Ex II 2G Ex h IIC T6..T4 Gb
II 2D Ex h IIIC T85°C..T135°C Db

Serranda in esecuzione ATEX con attuatore modello RedMax Schischek di ns. fornitura e/o predisposta con kit Schischek (possibilità di cavi scaldanti opzionali sulla serranda).
ADATTA PER ZONA 2, 22.

Marcatura / *marking*
CE Ex II 3G Ex h IIC T6..T4 Gb
II 3D Ex h IIIC T85°C..T135°C Db

Serranda in esecuzione ATEX, destinata alle aree sicure, ma che non necessita di certificazione. Disponibile, sia con perno di comando finale tondo Ø12 L=100mm libero e/o con com. manuale, sia con attuatore modello InMax Schischek di ns. fornitura e/o predisposta con kit Schischek (possibilità di cavi scaldanti opzionali sulla serranda).
ADATTA PER AREA SICURA.

Kit Schischek Tg.S - Piastra + Perno Quadro Q=12x12;

Kit Schischek Tg.M - Piastra + Perno Quadro Q=16x16;

Made in Italy

CLA & UTEK si riserva di apportare in qualsiasi momento le modifiche necessarie per migliorare i prodotti, senza obbligo di preavviso.