DLT150 AN

CLASSE TENUTA
AIR LEAKAGE CLASSIFICATION

EN 1751:2014 2 B

EN 1751:2024 2 ATC4

Serranda di taratura passo 150 mm in alluminio naturale

SERRANDE

Descrizione ed impiego:
Serranda da canale a doppia flangia, del tipo multipala, provvista di perno sporgente idoneo sia al comando manuale sia alla motorizzazione.
Progettata per il bilanciamento, la taratura e la regolazione della portata d'aria nei sistemi HVAC, è ideale per l'installazione nei rami delle reti aerauliche, nelle condotte rettangolari principali, secondarie o terminali degli impianti di ventilazione e condizionamento, sia in ambienti civili che industriali.

Costruzione:
- Esecuzione in alluminio estruso naturale EN AW-6060;
- Telaio estruso, avvitato, profondità 160 mm;
- Flangia 40mm forata Ø9, passo 300mm con BM=20mm;
- Alette estruse senza guarnizioni;
- Passo alette 150 mm con movimento contrapposto;
- Separatore centrale con profilo scatolato "[]" da 40mm per doppio campo dipendente quando B > 2000 mm;
- Lamelle laterali di tenuta in alluminio;
- Boccole in nylon;
- Perni terminali Ø12 mm in zincato;
- Movimento alette tramite levismi esterni in zincato;
- Perno di comando Ø12 sporgente L=100mm;
- Piastra di comando predisposta per com. manuale e/o motore (idonea per modelli con asta antirotazione);
- Battute metalliche sulle basi per fermo alette;
- Silicone free.

Esecuzioni disponibili:
- Versione Atex (vedi pag. 7).

Limiti di lavoro:
- Dimensioni massime BxH: 4000x2260 mm;
- Temperatura: da -20* a +80 °C (vedi opzione pag. 2);
- Disegno dimensionale e foratura: pag. 3;
- V massima consigliata: 15 m/s (tabella pag. 5);
- Pressione: vedi grafico pag. 5.

* *La temperatura negativa è raggiungibile solo a condizione che non ci sia formazione di ghiaccio.*

Certificazioni e prove:
- Prove delle perdite di carico eseguite secondo la norma ISO 7244 presso l'Istituto Giordano (Rapporto di prova n. 136363);
- Prove del rumore autogenerato eseguite secondo la norma UNI EN 25135 presso l'Istituto Giordano (Rapporto di prova n. 148829);
- Prova di tenuta secondo la norma DIN 1946/4;
- Prova di tenuta secondo la norma EN 1751.

DLT150 AN

Serranda di taratura passo 150 mm in alluminio naturale

Informazioni Extra Costruttive

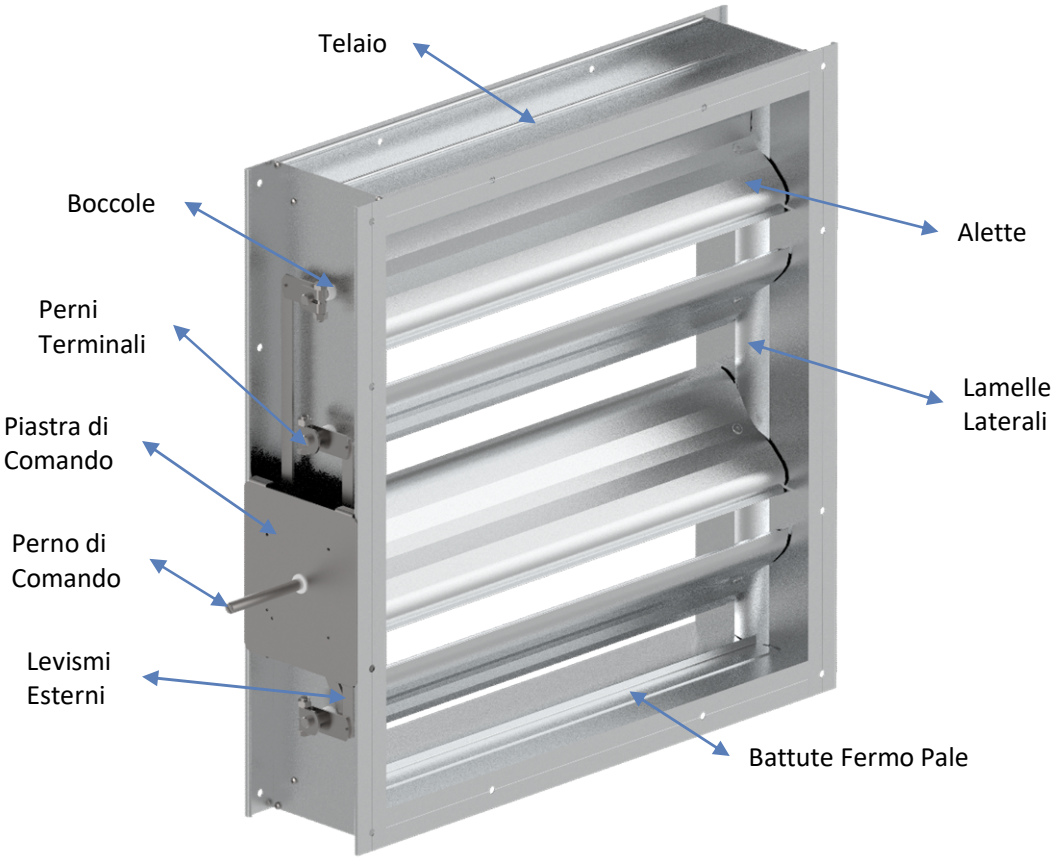

Comandi, Opzioni, Accessori ed Attuatori Disponibili

Comandi Manuali

R11 ZN per A < 1,2m²

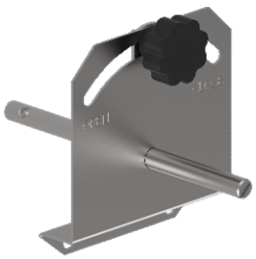

R12 ZN per A > 1,2m²

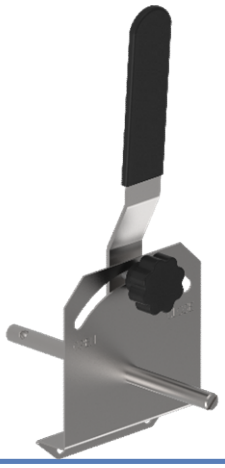

Opzione

Boccole Bronzo (T_{max} +200°C)

Boccole Teflon (T_{max} +250°C)

Accessori

Perno di comando con finale sporgente Ø18 R20 X4 (inox 304)

Supporto per comando interno R21 ZN

Attuatori

Servomotori elettrici On/Off con o senza rit. a molla

Servomotori elettrici modulanti On/Off con o senza rit. a molla

- Belimo
- Siemens
- Schischek

Pistoni/cilindri pneumatici a doppio effetto con regolatori di flusso

- Waircom

Accessori integrabili:

- Elettrovalvola 5 vie + Bobina 24V o 230V

DLT150 AN

Serranda di taratura passo 150 mm in alluminio naturale

Disegno Dimensionale e Tabella Foratura STD (dim. espresse in mm sempre riferite all'interno flangia)

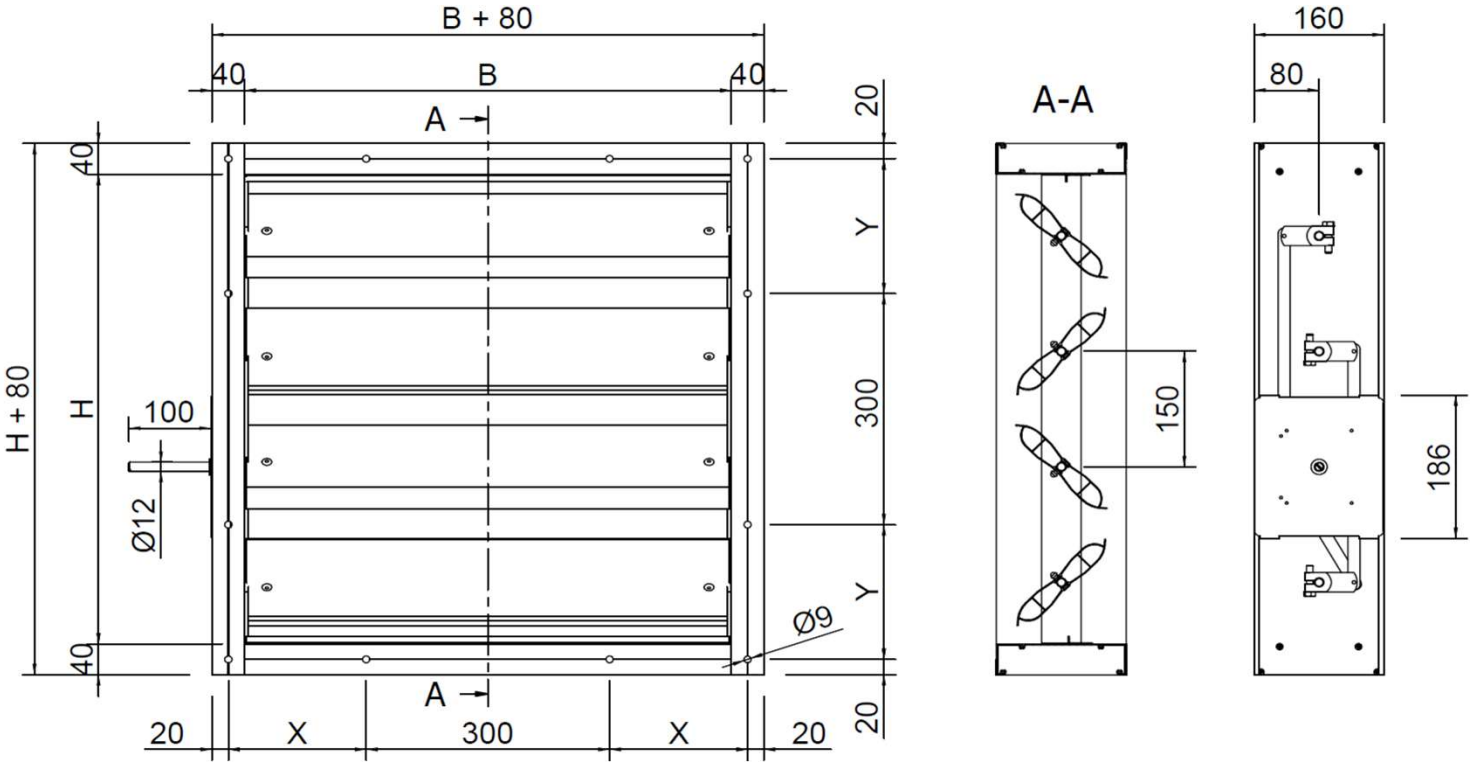

N°4 FORI CENTRATI NEGLI ANGOLI SEMPRE PRESENTI

FORATURA BASI

B	N° FORI	X	B	N° FORI	X
200	\	\	2200	7	220
300	\	\	2300	7	270
400	1	220	2400	7	320
500	1	270	2500	8	220
600	1	320	2600	8	270
700	2	220	2700	8	320
800	2	420	2800	9	220
900	2	470	2900	9	270
1000	3	520	3000	9	320
1100	3	570	3100	10	220
1200	3	320	3200	10	270
1300	4	220	3300	10	320
1400	4	270	3400	11	220
1500	4	320	3500	11	270
1600	5	220	3600	11	320
1700	5	270	3700	12	220
1800	5	320	3800	12	270
1900	6	220	3900	12	320
2000	6	270	4000	13	220
2100	6	320			

FORATURA ALTEZZE

H	N° FORI	Y	H	N° FORI	Y
160	\	\	1150	3	295
200	\	\	1210	3	325
250	\	\	1250	3	345
310	\	\	1300	4	220
350	\	\	1360	4	250
400	1	220	1400	4	270
460	1	250	1450	4	295
500	1	270	1510	4	325
550	1	295	1550	4	345
610	1	325	1600	5	220
650	1	345	1660	5	250
700	2	220	1700	5	270
760	2	250	1750	5	295
800	2	270	1810	5	325
850	2	295	1900	6	220
910	2	325	1960	6	250
950	2	345	2000	6	270
1000	3	220	2110	6	325
1060	3	250	2200	7	220
1100	3	270	2260	7	250

Note *: Per dimensioni non presenti in tabella, il numero di fori e la quota di partenza X o Y (Base o Altezza), vengono determinati facendo riferimento alla dimensione standard immediatamente inferiore.*

N.B. *se il valore risulante di X o Y è > di 369,5 mm, per il n° di fori, riferirsi in questo caso, alla dim. superiore* .

DLT150 AN

Serranda di taratura passo 150 mm in alluminio naturale

mm	Tabella selezione coppia attuatori DLT150 AN [Nm]														
B \ H	160	310	460	610	760	910	1060	1210	1360	1510	1660	1810	1960	2110	2260
200	3	3	3	3	5	5	5	5	5	5	5	10	10	10	10
300	3	3	3	3	5	5	5	5	5	5	10	10	10	10	10
400	3	3	3	3	5	5	5	5	5	5	10	10	10	10	10
500	3	3	3	3	5	5	5	5	5	10	10	10	10	10	10
600	3	3	3	3	5	5	5	5	5	10	10	10	10	10	10
700	5	5	5	5	5	5	5	5	10	10	10	10	10	10	10
800	5	5	5	5	5	5	5	5	10	10	10	10	10	10	10
900	5	5	5	5	5	5	5	10	10	10	10	10	10	15	15
1000	5	5	5	5	5	5	10	10	10	10	10	10	15	15	15
1100	5	5	5	5	5	5	10	10	10	10	10	15	15	15	15
1200	5	5	5	5	5	5	10	10	10	10	15	15	15	15	15
1300	5	5	5	5	5	5	10	10	10	15	15	15	15	15	15
1400	5	5	5	5	10	10	10	10	10	15	15	15	15	15	20
1500	5	5	5	5	10	10	10	10	15	15	15	15	15	20	20
1600	5	5	5	5	10	10	10	15	15	15	15	20	20	20	20
1700	5	5	5	5	10	10	10	15	15	15	15	20	20	20	20
1800	5	5	10	10	10	10	15	15	15	15	20	20	20	20	20
1900	5	5	10	10	10	10	15	15	15	20	20	20	20	20	25
2000	5	5	10	10	10	10	15	15	15	20	20	20	20	25	25
B	Subentro Separatore Centrale Profilo Scatolato "[]" per Doppio Campo Dipendente														
2100	5	5	10	10	10	10	15	15	15	20	20	20	20	25	25
2200	5	10	10	10	10	15	15	15	15	20	20	20	20	25	25
2300	5	10	10	10	10	15	15	15	20	20	20	20	25	25	30
2400	10	10	10	10	10	15	15	20	20	20	20	25	25	25	30
2500	10	10	10	10	15	15	15	20	20	20	20	25	25	30	30
2600	10	10	10	10	15	15	20	20	20	20	25	25	30	30	30
2700	10	10	10	15	15	20	20	20	20	25	25	30	30	30	30
2800	10	10	10	15	15	20	20	20	20	25	25	30	30	30	30
2900	10	10	10	15	15	20	20	20	20	25	25	30	30	30	30
3000	10	10	10	15	15	20	20	20	25	25	25	30	30	30	30
3100	10	10	10	15	15	20	20	20	25	25	25	30	30	30	30
3200	10	10	10	15	15	20	20	20	25	25	25	30	30	30	30
3300	10	10	10	15	15	20	20	20	25	25	30	30	30	30	30
3400	10	10	10	15	15	20	20	25	25	25	30	30	30	30	30
3500	10	10	15	15	15	20	20	25	25	30	30	30	30	30	30
3600	10	10	15	15	15	20	20	25	25	30	30	30	30	30	30
3700	10	10	15	15	20	20	20	25	25	30	30	30	30	30	30
3800	10	10	15	15	20	20	20	25	25	30	30	30	30	30	30
3900	10	10	15	15	20	20	25	25	25	30	30	30	30	30	30
4000	10	10	15	15	20	20	25	25	25	30	30	30	30	30	30

Tabella Selezione Gruppo Pneumatico								
Tipologia Pistone	Pressione d'esercizio [Bar]	2	3	4	5	6	7	8
Stelo Ø27 corsa L=100mm	Coppia [Nm]	4	6	8	10	12	14	16
Stelo Ø35 corsa L=150mm	Coppia [Nm]	10	15	20	25	30	36	41

DLT150 AN

Serranda di taratura passo 150 mm in alluminio naturale

Vel. [m/s]	Tabella Perdite di Carico e Rumore Generato DLT150					
	α = 0°		α = 30°		α = 60°	
	Δp [Pa]	LwA [dB(A)]	Δp [Pa]	LwA [dB(A)]	Δp [Pa]	LwA [dB(A)]
1	<5	<20	5	32	65	47
2	<5	23	18	48	270	63
3	<5	34	44	57	625	72
4	<5	43	75	64	1110	77
5	<5	48	120	70	>1500	83
6	<5	54	170	74	>1500	87
7	5	58	240	77	>1500	90
8	7	62	320	80	>1500	93
9	9	66	400	83	>1500	95
10	11	69	480	85	>1500	98
11	13	72	590	88	>1500	100
12	15	75	700	90	>1500	>100
13	18	77	820	92	>1500	>100
14	21	79	950	93	>1500	>100
15	25	81	1120	95	>1500	>100

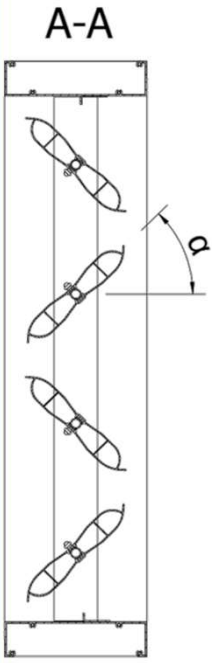

Grafico Pressione Massima Ammissibile DLT150 AN

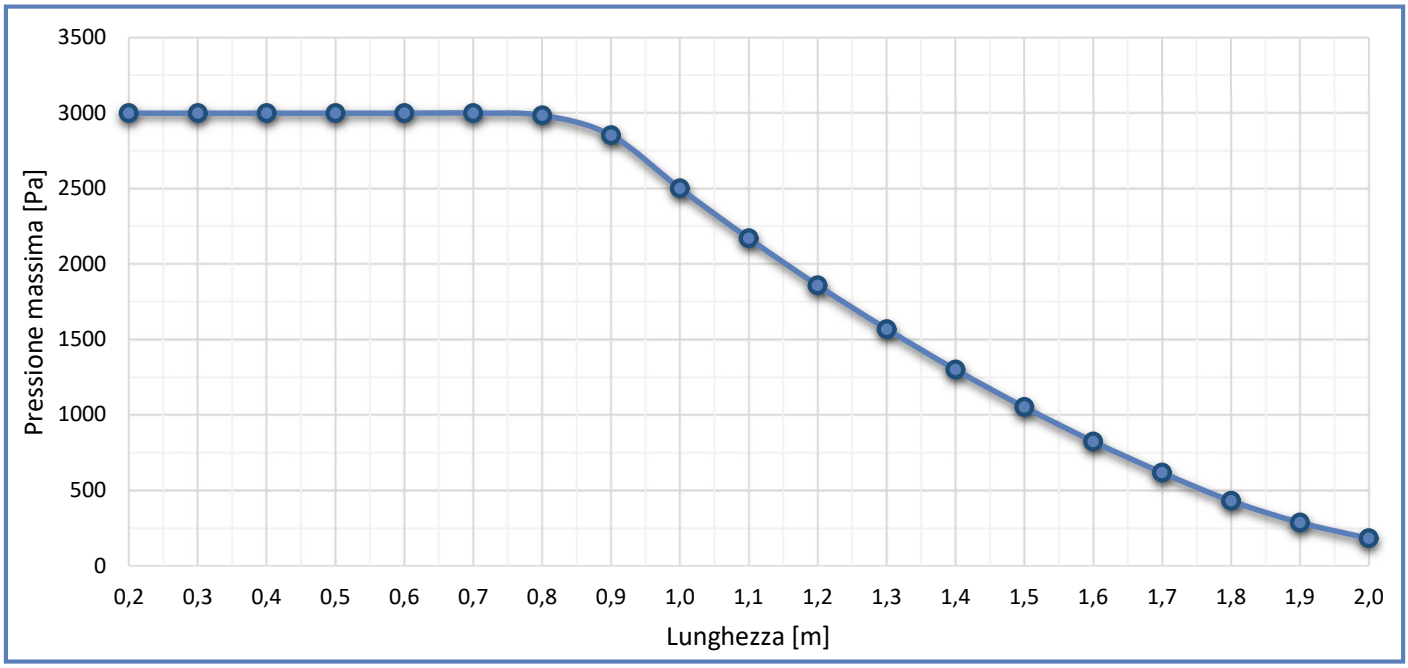

DLT150 AN

Serranda di taratura passo 150 mm in alluminio naturale

mm	Tabella Pesi Generale DLT 150 AN [Kg]														
B \ H	**160**	**310**	**460**	**610**	**760**	**910**	**1060**	**1210**	**1360**	**1510**	**1660**	**1810**	**1960**	**2110**	**2260**
200	2,5	3,5	4,5	5,6	6,6	7,7	8,7	9,7	10,8	11,8	12,9	13,9	15,0	16,0	17,0
300	3,0	4,1	5,3	6,5	7,6	8,8	10,0	11,1	12,3	13,5	14,6	15,8	17,0	18,1	19,3
400	3,5	4,7	6,0	7,3	8,6	9,9	11,2	12,5	13,8	15,1	16,4	17,7	19,0	20,2	21,5
500	4,0	5,4	6,8	8,2	9,6	11,0	12,5	13,9	15,3	16,7	18,1	19,5	21,0	22,4	23,8
600	4,5	6,0	7,5	9,1	10,6	12,2	13,7	15,2	16,8	18,3	19,9	21,4	23,0	24,5	26,0
700	5,0	6,6	8,3	10,0	11,6	13,3	15,0	16,6	18,3	20,0	21,6	23,3	25,0	26,6	28,3
800	5,5	7,2	9,0	10,8	12,6	14,4	16,2	18,0	19,8	21,6	23,4	25,2	27,0	28,7	30,5
900	6,0	7,9	9,8	11,7	13,6	15,5	17,5	19,4	21,3	23,2	25,1	27,0	29,0	30,9	32,8
1000	6,5	8,5	10,5	12,6	14,6	16,7	18,7	20,7	22,8	24,8	26,9	28,9	31,0	33,0	35,0
1100	7,0	9,1	11,3	13,5	15,6	17,8	20,0	22,1	24,3	26,5	28,6	30,8	33,0	35,1	37,3
1200	7,5	9,7	12,0	14,3	16,6	18,9	21,2	23,5	25,8	28,1	30,4	32,7	35,0	37,2	39,5
1300	8,0	10,4	12,8	15,2	17,6	20,0	22,5	24,9	27,3	29,7	32,1	34,5	37,0	39,4	41,8
1400	8,5	11,0	13,5	16,1	18,6	21,2	23,7	26,2	28,8	31,3	33,9	36,4	39,0	41,5	44,0
1500	9,0	11,6	14,3	17,0	19,6	22,3	25,0	27,6	30,3	33,0	35,6	38,3	41,0	43,6	46,3
1600	9,5	12,2	15,0	17,8	20,6	23,4	26,2	29,0	31,8	34,6	37,4	40,2	43,0	45,7	48,5
1700	10,0	12,9	15,8	18,7	21,6	24,5	27,5	30,4	33,3	36,2	39,1	42,0	45,0	47,9	50,8
1800	10,5	13,5	16,5	19,6	22,6	25,7	28,7	31,7	34,8	37,8	40,9	43,9	47,0	50,0	53,0
1900	11,0	14,1	17,3	20,5	23,6	26,8	30,0	33,1	36,3	39,5	42,6	45,8	49,0	52,1	55,3
2000	11,5	14,7	18,0	21,3	24,6	27,9	31,2	34,5	37,8	41,1	44,4	47,7	51,0	54,2	57,5
B	Subentro Separatore Centrale Profilo Scatolato "[]" per Doppio Campo Dipendente														
2100	12,4	16,2	20,0	23,8	27,6	31,4	35,2	39,1	42,9	46,7	50,5	54,3	58,1	61,9	65,7
2200	12,9	16,8	20,8	24,7	28,6	32,6	36,5	40,4	44,4	48,3	52,2	56,2	60,1	64,0	68,0
2300	13,4	17,4	21,5	25,6	29,6	33,7	37,7	41,8	45,9	49,9	54,0	58,0	62,1	66,2	70,2
2400	13,9	18,1	22,3	26,4	30,6	34,8	39,0	43,2	47,4	51,5	55,7	59,9	64,1	68,3	72,5
2500	14,4	18,7	23,0	27,3	31,6	35,9	40,2	44,6	48,9	53,2	57,5	61,8	66,1	70,4	74,7
2600	14,9	19,3	23,8	28,2	32,6	37,1	41,5	45,9	50,4	54,8	59,2	63,7	68,1	72,5	77,0
2700	15,4	19,9	24,5	29,1	33,6	38,2	42,7	47,3	51,9	56,4	61,0	65,5	70,1	74,7	79,2
2800	15,9	20,6	25,3	29,9	34,6	39,3	44,0	48,7	53,4	58,0	62,7	67,4	72,1	76,8	81,5
2900	16,4	21,2	26,0	30,8	35,6	40,4	45,2	50,1	54,9	59,7	64,5	69,3	74,1	78,9	83,7
3000	16,9	21,8	26,8	31,7	36,6	41,6	46,5	51,4	56,4	61,3	66,2	71,2	76,1	81,0	86,0
3100	17,4	22,4	27,5	32,6	37,6	42,7	47,7	52,8	57,9	62,9	68,0	73,0	78,1	83,2	88,2
3200	17,9	23,1	28,3	33,4	38,6	43,8	49,0	54,2	59,4	64,5	69,7	74,9	80,1	85,3	90,5
3300	18,4	23,7	29,0	34,3	39,6	44,9	50,2	55,6	60,9	66,2	71,5	76,8	82,1	87,4	92,7
3400	18,9	24,3	29,8	35,2	40,6	46,1	51,5	56,9	62,4	67,8	73,2	78,7	84,1	89,5	95,0
3500	19,4	24,9	30,5	36,1	41,6	47,2	52,7	58,3	63,9	69,4	75,0	80,5	86,1	91,7	97,2
3600	19,9	25,6	31,3	36,9	42,6	48,3	54,0	59,7	65,4	71,0	76,7	82,4	88,1	93,8	99,5
3700	20,4	26,2	32,0	37,8	43,6	49,4	55,2	61,1	66,9	72,7	78,5	84,3	90,1	95,9	101,7
3800	20,9	26,8	32,8	38,7	44,6	50,6	56,5	62,4	68,4	74,3	80,2	86,2	92,1	98,0	104,0
3900	21,4	27,4	33,5	39,6	45,6	51,7	57,7	63,8	69,9	75,9	82,0	88,0	94,1	100,2	106,2
4000	21,9	28,1	34,3	40,4	46,6	52,8	59,0	65,2	71,4	77,5	83,7	89,9	96,1	102,3	108,5

DLT150 AN

Serranda di taratura passo 150 mm in alluminio naturale

Conformità ATEX:
Il prodotto è disponibile in versione conforme alla Direttiva ATEX 2014/34/UE per l'installazione in **atmosfere potenzialmente esplosive**, classificate come zona 1, 2 (gas) o zona 21, 22 (polveri), a seconda della richiesta.
Se richieste complete di motorizzazione, è obbligatorio utilizzare **componenti certificati ATEX** (per la nostra certificazione sono utilizzabili solamente attuatori brand Schischek-Rotork) e seguire le istruzioni di installazione previste per questi ambienti.

Integrazioni ESECUZIONE ATEX e CERTIFICAZIONI disponibili:
- Boccole bronzo (temperatura max +200 °C);
- Se per comando manuale, perno di comando tondo Ø12 L=100mm (perno standard);
- Se motorizzata, aggiunta del kit Schischek con perno quadro Q=12x12 / Q=16x16 (perno inox);
- Linguetta di messa a terra con relativa etichetta;
- Certificato ATEX.

Serranda in esecuzione ATEX senza attuatore, con perno di comando finale tondo Ø12 L=100mm libero e/o con com. manuale (possibilità di cavi scaldanti opzionali sulla serranda).
ADATTA PER ZONA 1, 2, 21 e 22.

Marcatura / *marking*
CE Ex II 2G Ex h IIC T6..T3 Gb
II 2D Ex h IIIC T85°C..T200°C Db

Serranda in esecuzione ATEX con attuatore modello ExMax Schischek di ns. fornitura e/o predisposta con kit Schischek (possibilità di cavi scaldanti opzionali sulla serranda).
ADATTA PER ZONA 1, 21.

Marcatura / *marking*
CE Ex II 2G Ex h IIC T6..T4 Gb
II 2D Ex h IIIC T85°C..T135°C Db

Serranda in esecuzione ATEX con attuatore modello RedMax Schischek di ns. fornitura e/o predisposta con kit Schischek (possibilità di cavi scaldanti opzionali sulla serranda).
ADATTA PER ZONA 2, 22.

Marcatura / *marking*
CE Ex II 3G Ex h IIC T6..T4 Gb
II 3D Ex h IIIC T85°C..T135°C Db

Serranda in esecuzione ATEX, destinata alle aree sicure, ma che non necessita di certificazione. Disponibile, sia con perno di comando finale tondo Ø12 L=100mm libero e/o con com. manuale, sia con attuatore modello InMax Schischek di ns. fornitura e/o predisposta con kit Schischek (possibilità di cavi scaldanti opzionali sulla serranda).
ADATTA PER AREA SICURA.

Kit Schischek Tg.S - Piastra + Perno Quadro Q=12x12;

Kit Schischek Tg.M - Piastra + Perno Quadro Q=16x16;

Made in Italy

CLA & UTEK si riserva di apportare in qualsiasi momento le modifiche necessarie per migliorare i prodotti, senza obbligo di preavviso.