GH100 X4-X6

Griglia di ripresa o espulsione aria passo 100 mm in acciaio inox AISI 304 o inox AISI 316L

GRIGLIE

Descrizione ed impiego:
Griglia di presa aria esterna ad alette fisse, progettata per consentire il passaggio dell'aria impedendo al contempo l'ingresso della pioggia e garantendo un'adeguata protezione dagli agenti atmosferici.
Ideale per applicazioni in cui è necessario garantire una corretta ventilazione degli impianti, consentendo l'immissione o l'espulsione dell'aria.
Indicata per installazioni su pareti, canali o in corrispondenza delle prese d'aria esterne, sia in ambito civile che industriale.

Costruzione:
- Esecuzione in acciaio inox AISI 304 finitura 2B;
- Telaio rivettato, spessore 1 mm, profondità 86 mm;
- Flangia 50mm forata Ø8, passo 600mm, decentrata con $BM_{interno}$=27mm / $BM_{esterno}$=23mm;
- Alette passo 100 mm, spessore 1 mm, fissate con ganci laterali elettropuntati;
- Alette con particolare profilo antipioggia;
- Aletta inferiore finale con speciale profilo sgocciolatoio;
- Striscia centrale posteriore per rinforzo alette quando B ≥ 1400 mm;
- Silicone free.

Esecuzioni disponibili:
- Rete antivolatile maglia quadra Q=20x15 (versione **R**);
- Rete antinsetto maglia a rombi R=3x2,2 in acciaio inox 304;
- Esecuzione in acciaio inox AISI 316L finitura 2B (vers. **X6**).

Limiti di lavoro:
- Dimensioni BxH: min 400x350 mm / max 2000x2000mm. Pz unico con A_{max} = 3,36m^2 con limiti H ≤ 2800 mm / B ≤ 1200 mm;
- Temperatura*: da -20 °C a +200 °C;
- Disegno dimensionale e foratura std: pag. 3;
- V_{max} frontale e prestazioni: 5 m/s (tabella pag. 3);
- Pesi e passaggio aria libero: vedi pag. 4 e 5.

* *La temperatura negativa è raggiungibile solo a condizione che non ci sia formazione di ghiaccio.*

Certificazioni e prove:
- Prove delle perdite di carico eseguite secondo la norma UNI CTI 8728 presso l'Istituto Giordano (Rapporto di prova n. 136363);
- Prove del rumore generato eseguite secondo la norma UNI EN 25135 presso l'Istituto Giordano (Rapporto di prova n. 148829).

Informazioni Extra Costruttive GH100 X

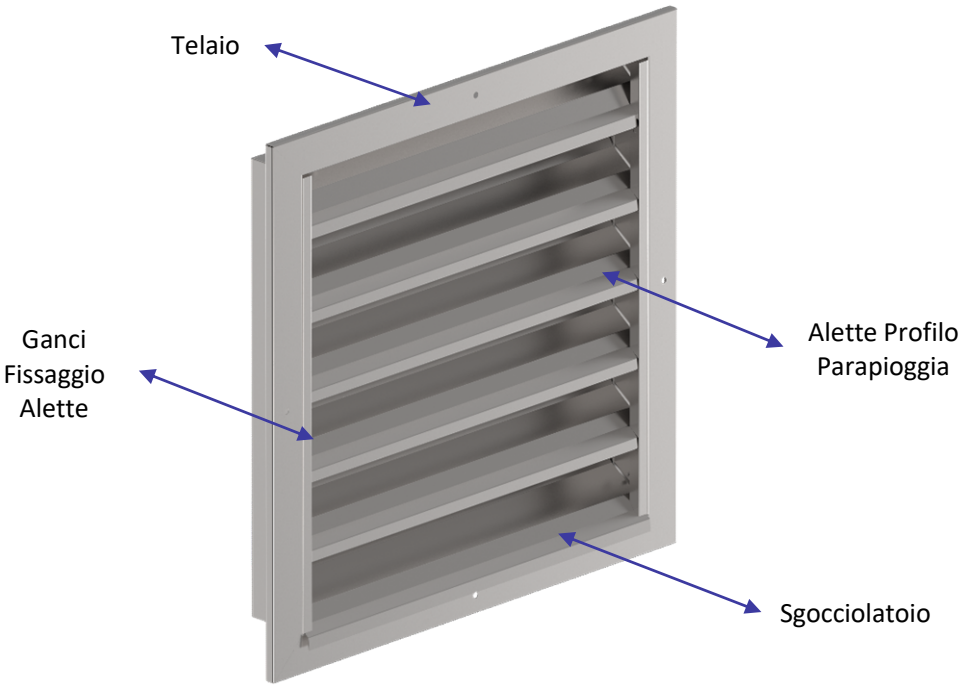

Opzioni Disponibili

Rete di Protezione (Posteriore)	
Rete antivolatile maglia quadra Q = 20x15 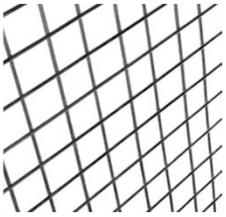	Rete antinsetto maglia a rombi R = 3x2,2 (inox 304) 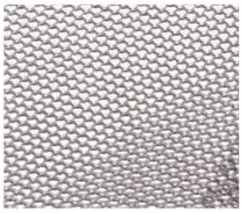

Tipologia Installazione Griglie

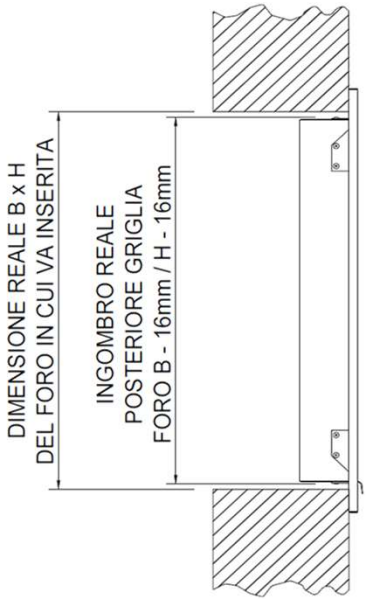

GH100 X4-X6

Griglia di ripresa o espulsione aria passo 100 mm in acciaio inox AISI 304 o inox AISI 316L

Disegno Dimensionale e Tabella Foratura STD (dim. espresse in mm, riferite alla misura del foro muro)

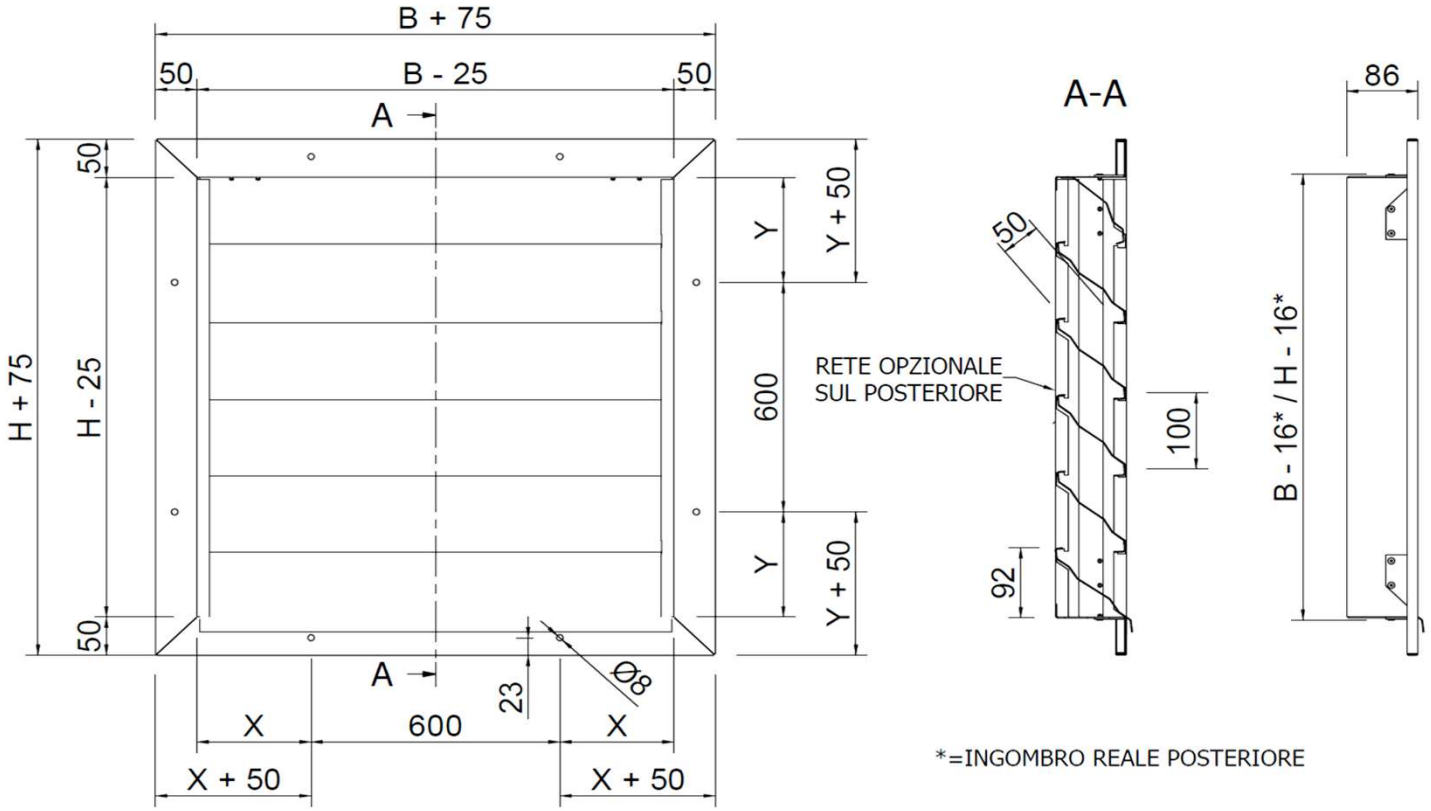

FORATURA BASI ED ALTEZZE (LIMITI STD)					
B \ H	***N° FORI***	***X \ Y***	***B \ H***	***N° FORI***	***X \ Y***
350	1	162,5	***1200***	2	287,5
400	1	187,5	***1250***	2	312,5
450	1	212,5	***1300***	3	37,5
500	1	237,5	***1350***	3	62,5
550	1	262,5	***1400***	3	87,5
600	1	287,5	***1450***	3	112,5
650	1	312,5	***1500***	3	137,5
700	2	37,5	***1550***	3	162,5
750	2	62,5	***1600***	3	187,5
800	2	87,5	***1650***	3	212,5
850	2	112,5	***1700***	3	237,5
900	2	137,5	***1750***	3	262,5
950	2	162,5	***1800***	3	287,5
1000	2	187,5	***1850***	3	312,5
1050	2	212,5	***1900***	4	37,5
1100	2	237,5	***1950***	4	62,5
1150	2	262,5	***2000***	4	87,5

FORATURA ALTEZZA MASSIMA		
H	***N° FORI***	***Y***
2050	4	112,5
2100	4	137,5
2150	4	162,5
2200	4	187,5
2250	4	212,5
2300	4	237,5
2350	4	262,5
2400	4	287,5
2450	4	312,5
2500	5	37,5
2550	5	62,5
2600	5	87,5
2650	5	112,5
2700	5	137,5
2750	5	162,5
2800	5	187,5

Note *: Per dimensioni non presenti in tabella, il numero di fori e la quota di partenza X o Y (Base o Altezza), vengono determinati facendo riferimento alla dimensione standard immediatamente inferiore.*

Perdite di Carico e Rumore Generato GH100		
V [m/s]	***Δp_t [Pa]***	***LwA [dB(A)]***
0,5	3	<20
1,0	7	25
1,5	16	36
2,0	28	44
2,5	46	50
3,0	64	56
3,5	88	60
4,0	113	63
4,5	145	67
5,0	170	70

V = velocità frontale riferita alla sezione (B-25)x(H-125);
Δpt = perdita di carico totale;
LwA = livello di potenza sonora;
Note *: In presenza di rete, l'aumento delle perdite di carico è indicativamente pari al:*
+5% con rete antivolatile;
+10% con rete antinsetto.

GH100 X4-X6

Griglia di ripresa o espulsione aria passo 100 mm in acciaio inox AISI 304 o inox AISI 316L

mm	Tabella Pesi GH100 X [Kg]																
B \ H	**350**	**400**	**450**	**500**	**550**	**600**	**650**	**700**	**750**	**800**	**850**	**900**	**950**	**1000**	**1050**	**1100**	**1150**
400	5,5	6,0	6,4	6,9	7,4	7,9	8,4	8,8	9,3	9,8	10,3	10,7	11,2	11,7	12,2	12,7	13,1
500	6,2	6,8	7,3	7,9	8,4	9,0	9,5	10,1	10,6	11,2	11,7	12,3	12,8	13,4	13,9	14,5	15,0
600	7,0	7,6	8,2	8,8	9,5	10,1	10,7	11,3	11,9	12,6	13,2	13,8	14,4	15,0	15,6	16,3	16,9
700	7,7	8,4	9,1	9,8	10,5	11,2	11,9	12,6	13,2	13,9	14,6	15,3	16,0	16,7	17,4	18,1	18,7
800	8,5	9,2	10,0	10,8	11,5	12,3	13,0	13,8	14,6	15,3	16,1	16,8	17,6	18,3	19,1	19,9	20,6
900	9,2	10,1	10,9	11,7	12,6	13,4	14,2	15,0	15,9	16,7	17,5	18,3	19,2	20,0	20,8	21,7	22,5
1000	10,0	10,9	11,8	12,7	13,6	14,5	15,4	16,3	17,2	18,1	19,0	19,9	20,8	21,7	22,6	23,5	24,4
1100	10,7	11,7	12,7	13,6	14,6	15,6	16,5	17,5	18,5	19,5	20,4	21,4	22,4	23,3	24,3	25,3	26,2
1200	11,5	12,5	13,6	14,6	15,6	16,7	17,7	18,8	19,8	20,8	21,9	22,9	23,9	25,0	26,0	27,1	28,1
1300	12,2	13,3	14,5	15,6	16,7	17,8	18,9	20,0	21,1	22,2	23,3	24,4	25,5	26,6	27,8	28,9	30,0
1400	13,5	14,6	15,8	17,0	18,2	19,4	20,5	21,7	22,9	24,1	25,2	26,4	27,6	28,8	30,0	31,1	32,3
1500	14,2	15,5	16,7	18,0	19,2	20,5	21,7	23,0	24,2	25,4	26,7	27,9	29,2	30,4	31,7	32,9	34,2
1600	15,0	16,3	17,6	18,9	20,2	21,6	22,9	24,2	25,5	26,8	28,1	29,5	30,8	32,1	33,4	34,7	36,1
1700	15,7	17,1	18,5	19,9	21,3	22,7	24,0	25,4	26,8	28,2	29,6	31,0	32,4	33,8	35,1	36,5	37,9
1800	16,5	17,9	19,4	20,8	22,3	23,8	25,2	26,7	28,1	29,6	31,0	32,5	34,0	35,4	36,9	38,3	39,8
1900	17,2	18,7	20,3	21,8	23,3	24,9	26,4	27,9	29,4	31,0	32,5	34,0	35,6	37,1	38,6	40,1	41,7
2000	18,0	19,6	21,2	22,8	24,4	26,0	27,6	29,2	30,7	32,3	33,9	35,5	37,1	38,7	40,3	41,9	43,5

B \ H	**1200**	**1250**	**1300**	**1350**	**1400**	**1450**	**1500**	**1550**	**1600**	**1650**	**1700**	**1750**	**1800**	**1850**	**1900**	**1950**	**2000**
400	13,6	14,1	14,6	15,1	15,5	16,0	16,5	17,0	17,4	17,9	18,4	18,9	19,4	19,8	20,3	20,8	21,3
500	15,6	16,1	16,7	17,2	17,7	18,3	18,8	19,4	19,9	20,5	21,0	21,6	22,1	22,7	23,2	23,8	24,3
600	17,5	18,1	18,7	19,4	20,0	20,6	21,2	21,8	22,4	23,1	23,7	24,3	24,9	25,5	26,1	26,8	27,4
700	19,4	20,1	20,8	21,5	22,2	22,9	23,6	24,3	24,9	25,6	26,3	27,0	27,7	28,4	29,1	29,8	30,4
800	21,4	22,1	22,9	23,7	24,4	25,2	25,9	26,7	27,4	28,2	29,0	29,7	30,5	31,2	32,0	32,7	33,5
900	23,3	24,1	25,0	25,8	26,6	27,5	28,3	29,1	29,9	30,8	31,6	32,4	33,3	34,1	34,9	35,7	36,6
1000	25,3	26,2	27,1	28,0	28,8	29,7	30,6	31,5	32,4	33,3	34,2	35,1	36,0	36,9	37,8	38,7	39,6
1100	27,2	28,2	29,1	30,1	31,1	32,0	33,0	34,0	34,9	35,9	36,9	37,8	38,8	39,8	40,7	41,7	42,7
1200	29,1	30,2	31,2	32,3	33,3	34,3	35,4	36,4	37,4	38,5	39,5	40,6	41,6	42,6	43,7	44,7	45,7
1300	31,1	32,2	33,3	34,4	35,5	36,6	37,7	38,8	39,9	41,0	42,2	43,3	44,4	45,5	46,6	47,7	48,8
1400	33,5	34,7	35,8	37,0	38,2	39,4	40,6	41,7	42,9	44,1	45,3	46,4	47,6	48,8	50,0	51,2	52,3
1500	35,4	36,7	37,9	39,2	40,4	41,7	42,9	44,2	45,4	46,7	47,9	49,2	50,4	51,7	52,9	54,2	55,4
1600	37,4	38,7	40,0	41,3	42,6	44,0	45,3	46,6	47,9	49,2	50,6	51,9	53,2	54,5	55,8	57,1	58,5
1700	39,3	40,7	42,1	43,5	44,9	46,3	47,6	49,0	50,4	51,8	53,2	54,6	56,0	57,4	58,7	60,1	61,5
1800	41,3	42,7	44,2	45,6	47,1	48,5	50,0	51,5	52,9	54,4	55,8	57,3	58,7	60,2	61,7	63,1	64,6
1900	43,2	44,7	46,2	47,8	49,3	50,8	52,4	53,9	55,4	56,9	58,5	60,0	61,5	63,1	64,6	66,1	67,6
2000	45,1	46,7	48,3	49,9	51,5	53,1	54,7	56,3	57,9	59,5	61,1	62,7	64,3	65,9	67,5	69,1	70,7

B \ H	**2050**	**2100**	**2150**	**2200**	**2250**	**2300**	**2350**	**2400**	**2450**	**2500**	**2550**	**2600**	**2650**	**2700**	**2750**	**2800**
400	21,7	22,2	22,7	23,2	23,7	24,1	24,6	25,1	25,6	26,0	26,5	27,0	27,5	28,0	28,4	28,9
500	24,9	25,4	26,0	26,5	27,1	27,6	28,2	28,7	29,3	29,8	30,4	30,9	31,4	32,0	32,5	33,1
600	28,0	28,6	29,2	29,9	30,5	31,1	31,7	32,3	32,9	33,6	34,2	34,8	35,4	36,0	36,7	37,3
700	31,1	31,8	32,5	33,2	33,9	34,6	35,3	35,9	36,6	37,3	38,0	38,7	39,4	40,1	40,8	41,5
800	34,3	35,0	35,8	36,5	37,3	38,1	38,8	39,6	40,3	41,1	41,8	42,6	43,4	44,1	44,9	45,6
900	37,4	38,2	39,0	39,9	40,7	41,5	42,4	43,2	44,0	44,8	45,7	46,5	47,3	48,2	49,0	49,8
1000	40,5	41,4	42,3	43,2	44,1	45,0	45,9	46,8	47,7	48,6	49,5	50,4	51,3	52,2	53,1	54,0
1100	43,7	44,6	45,6	46,6	47,5	48,5	49,5	50,4	51,4	52,4	53,3	54,3	55,3	56,2	57,2	58,2
1200	46,8	47,8	48,9	49,9	50,9	52,0	53,0	54,0	55,1	56,1	57,2	58,2	59,2	60,3	61,3	62,4

***Note**: Se la griglia è completa della rete antivolatile opzionale (maglia quadra 25x19 con rapporto vuoto su pieno del 75%), incrementare indicativamente del 10% i valori riportati in tabella.*
Se la griglia è completa della rete antinsetto opzionale (maglia romboidale 3x2,2 rapporto vuoto su pieno del 60%), incrementare indicativamente del 20% i valori riportati in tabella.

GH100 X4-X6

Griglia di ripresa o espulsione aria passo 100 mm in acciaio inox AISI 304 o inox AISI 316L

mm	Tabella Dimensionale Area Netta Libera Passaggio Aria GH100 X [m²]																
B \ H	**350**	**400**	**450**	**500**	**550**	**600**	**650**	**700**	**750**	**800**	**850**	**900**	**950**	**1000**	**1050**	**1100**	**1150**
400	0,053	0,053	0,071	0,071	0,089	0,089	0,107	0,107	0,124	0,124	0,142	0,142	0,160	0,160	0,178	0,178	0,195
500	0,068	0,068	0,091	0,091	0,114	0,114	0,137	0,137	0,159	0,159	0,182	0,182	0,205	0,205	0,228	0,228	0,250
600	0,083	0,083	0,111	0,111	0,139	0,139	0,167	0,167	0,194	0,194	0,222	0,222	0,250	0,250	0,278	0,278	0,305
700	0,098	0,098	0,131	0,131	0,164	0,164	0,197	0,197	0,229	0,229	0,262	0,262	0,295	0,295	0,328	0,328	0,360
800	0,113	0,113	0,151	0,151	0,189	0,189	0,227	0,227	0,264	0,264	0,302	0,302	0,340	0,340	0,378	0,378	0,415
900	0,128	0,128	0,171	0,171	0,214	0,214	0,257	0,257	0,299	0,299	0,342	0,342	0,385	0,385	0,428	0,428	0,470
1000	0,143	0,143	0,191	0,191	0,239	0,239	0,287	0,287	0,334	0,334	0,382	0,382	0,430	0,430	0,478	0,478	0,525
1100	0,158	0,158	0,211	0,211	0,264	0,264	0,317	0,317	0,369	0,369	0,422	0,422	0,475	0,475	0,528	0,528	0,580
1200	0,173	0,173	0,231	0,231	0,289	0,289	0,347	0,347	0,404	0,404	0,462	0,462	0,520	0,520	0,578	0,578	0,635
1300	0,188	0,188	0,251	0,251	0,314	0,314	0,377	0,377	0,439	0,439	0,502	0,502	0,565	0,565	0,628	0,628	0,690
1400	0,203	0,203	0,271	0,271	0,339	0,339	0,407	0,407	0,474	0,474	0,542	0,542	0,610	0,610	0,678	0,678	0,745
1500	0,218	0,218	0,291	0,291	0,364	0,364	0,437	0,437	0,509	0,509	0,582	0,582	0,655	0,655	0,728	0,728	0,800
1600	0,233	0,233	0,311	0,311	0,389	0,389	0,467	0,467	0,544	0,544	0,622	0,622	0,700	0,700	0,778	0,778	0,855
1700	0,248	0,248	0,331	0,331	0,414	0,414	0,497	0,497	0,579	0,579	0,662	0,662	0,745	0,745	0,828	0,828	0,910
1800	0,263	0,263	0,351	0,351	0,439	0,439	0,527	0,527	0,614	0,614	0,702	0,702	0,790	0,790	0,878	0,878	0,965
1900	0,278	0,278	0,371	0,371	0,464	0,464	0,557	0,557	0,649	0,649	0,742	0,742	0,835	0,835	0,928	0,928	1,020
2000	0,293	0,293	0,391	0,391	0,489	0,489	0,587	0,587	0,684	0,684	0,782	0,782	0,880	0,880	0,978	0,978	1,075

B \ H	**1200**	**1250**	**1300**	**1350**	**1400**	**1450**	**1500**	**1550**	**1600**	**1650**	**1700**	**1750**	**1800**	**1850**	**1900**	**1950**	**2000**
400	0,195	0,213	0,213	0,231	0,231	0,249	0,249	0,266	0,266	0,284	0,284	0,302	0,302	0,320	0,320	0,337	0,337
500	0,250	0,273	0,273	0,296	0,296	0,319	0,319	0,341	0,341	0,364	0,364	0,387	0,387	0,410	0,410	0,432	0,432
600	0,305	0,333	0,333	0,361	0,361	0,389	0,389	0,416	0,416	0,444	0,444	0,472	0,472	0,500	0,500	0,527	0,527
700	0,360	0,393	0,393	0,426	0,426	0,459	0,459	0,491	0,491	0,524	0,524	0,557	0,557	0,590	0,590	0,622	0,622
800	0,415	0,453	0,453	0,491	0,491	0,529	0,529	0,566	0,566	0,604	0,604	0,642	0,642	0,680	0,680	0,717	0,717
900	0,470	0,513	0,513	0,556	0,556	0,599	0,599	0,641	0,641	0,684	0,684	0,727	0,727	0,770	0,770	0,812	0,812
1000	0,525	0,573	0,573	0,621	0,621	0,669	0,669	0,716	0,716	0,764	0,764	0,812	0,812	0,860	0,860	0,907	0,907
1100	0,580	0,633	0,633	0,686	0,686	0,739	0,739	0,791	0,791	0,844	0,844	0,897	0,897	0,950	0,950	1,002	1,002
1200	0,635	0,693	0,693	0,751	0,751	0,809	0,809	0,866	0,866	0,924	0,924	0,982	0,982	1,040	1,040	1,097	1,097
1300	0,690	0,753	0,753	0,816	0,816	0,879	0,879	0,941	0,941	1,004	1,004	1,067	1,067	1,130	1,130	1,192	1,192
1400	0,745	0,813	0,813	0,881	0,881	0,949	0,949	1,016	1,016	1,084	1,084	1,152	1,152	1,220	1,220	1,287	1,287
1500	0,800	0,873	0,873	0,946	0,946	1,019	1,019	1,091	1,091	1,164	1,164	1,237	1,237	1,310	1,310	1,382	1,382
1600	0,855	0,933	0,933	1,011	1,011	1,089	1,089	1,166	1,166	1,244	1,244	1,322	1,322	1,400	1,400	1,477	1,477
1700	0,910	0,993	0,993	1,076	1,076	1,159	1,159	1,241	1,241	1,324	1,324	1,407	1,407	1,490	1,490	1,572	1,572
1800	0,965	1,053	1,053	1,141	1,141	1,229	1,229	1,316	1,316	1,404	1,404	1,492	1,492	1,580	1,580	1,667	1,667
1900	1,020	1,113	1,113	1,206	1,206	1,299	1,299	1,391	1,391	1,484	1,484	1,577	1,577	1,670	1,670	1,762	1,762
2000	1,075	1,173	1,173	1,271	1,271	1,369	1,369	1,466	1,466	1,564	1,564	1,662	1,662	1,760	1,760	1,857	1,857

B \ H	**2050**	**2100**	**2150**	**2200**	**2250**	**2300**	**2350**	**2400**	**2450**	**2500**	**2550**	**2600**	**2650**	**2700**	**2750**	**2800**
400	0,355	0,355	0,373	0,373	0,391	0,391	0,408	0,408	0,426	0,426	0,444	0,444	0,462	0,462	0,479	0,479
500	0,455	0,455	0,478	0,478	0,501	0,501	0,523	0,523	0,546	0,546	0,569	0,569	0,592	0,592	0,614	0,614
600	0,555	0,555	0,583	0,583	0,611	0,611	0,638	0,638	0,666	0,666	0,694	0,694	0,722	0,722	0,749	0,749
700	0,655	0,655	0,688	0,688	0,721	0,721	0,753	0,753	0,786	0,786	0,819	0,819	0,852	0,852	0,884	0,884
800	0,755	0,755	0,793	0,793	0,831	0,831	0,868	0,868	0,906	0,906	0,944	0,944	0,982	0,982	1,019	1,019
900	0,855	0,855	0,898	0,898	0,941	0,941	0,983	0,983	1,026	1,026	1,069	1,069	1,112	1,112	1,154	1,154
1000	0,955	0,955	1,003	1,003	1,051	1,051	1,098	1,098	1,146	1,146	1,194	1,194	1,242	1,242	1,289	1,289
1100	1,055	1,055	1,108	1,108	1,161	1,161	1,213	1,213	1,266	1,266	1,319	1,319	1,372	1,372	1,424	1,424
1200	1,155	1,155	1,213	1,213	1,271	1,271	1,328	1,328	1,386	1,386	1,444	1,444	1,502	1,502	1,559	1,559

***Note**: Se la griglia è completa della rete antivolatile opzionale (maglia quadra 25x19 con rapporto vuoto su pieno del 75%), ridurre del 25% i valori della tabella.*
Se la griglia è completa della rete antinsetto opzionale (maglia romboidale 3x2,2 rapporto vuoto su pieno del 60%), ridurre del 40% i valori della tabella.

Made in Italy

CLA & UTEK si riserva di apportare in qualsiasi momento le modifiche necessarie per migliorare i prodotti, senza obbligo di preavviso.

GRIGLIE