LDT-T100 AN

CLASSE TENUTA
AIR LEAKAGE CLASSIFICATION

EN 1751:2014 4 C

EN 1751:2024 4 ATC3

Serranda di tenuta passo 100 mm in alluminio naturale

SERRANDE

Descrizione ed impiego:
Serranda da canale a doppia flangia, del tipo multipala, provvista di perno sporgente idoneo sia al comando manuale sia alla motorizzazione.
Progettata per garantire un'elevata tenuta all'aria, limitando le perdite nei sistemi HVAC, è ideale per l'intercettazione e l'isolamento del flusso d'aria nei rami delle reti aerauliche, nelle condotte rettangolari principali, secondarie o terminali, degli impianti di ventilazione e condizionamento, sia in ambito civile che industriale.

Costruzione:
- Esecuzione in alluminio estruso naturale lega EN AW-6060;
- Telaio estruso, avvitato, profondità 120 mm;
- Telaio siliconato internamente negli angoli per tenuta;
- Flangia 30mm non forata;
- Alette estruse con guarnizione siliconica di tenuta;
- Passo alette 100 mm con movimento contrapposto;
- Lamelle laterali di tenuta in acciaio inox 301 crudo;
- Boccole in bronzo;
- Perni terminali Ø12 mm in zincato;
- Movimento alette tramite levismi esterni in zincato;
- Perno di comando Ø12 sporgente L=110mm;
- Piastra di comando predisposta per com. manuale e/o motore (idonea per modelli con asta antirotazione).

Esecuzioni disponibili:
- Flangia forata Ø9, passo 300mm con BM=15mm;
- Versione Atex (pag. 7).

Limiti di lavoro:
- Dimensioni massime BxH: 1700x1510 mm;
- Temperatura: da -20* a +180 °C;
- Disegno dimensionale e foratura opzionale: pag. 3;
- V massima consigliata: 15 m/s (tabella pag. 5);
- Pressione: vedi grafico pag. 5;

* *La temperatura negativa è raggiungibile solo a condizione che non ci sia formazione di ghiaccio.*

Certificazioni e prove:
- Prove delle perdite di carico eseguite secondo la norma ISO 7244;
- Prove del rumore autogenerato eseguite secondo la norma UNI EN 25135;
- Prova di tenuta secondo la norma DIN 1946/4;
- Prova di tenuta secondo la norma EN 1751.

LDT-T100 AN

Serranda di tenuta passo 100 mm in alluminio naturale

Informazioni Extra Costruttive

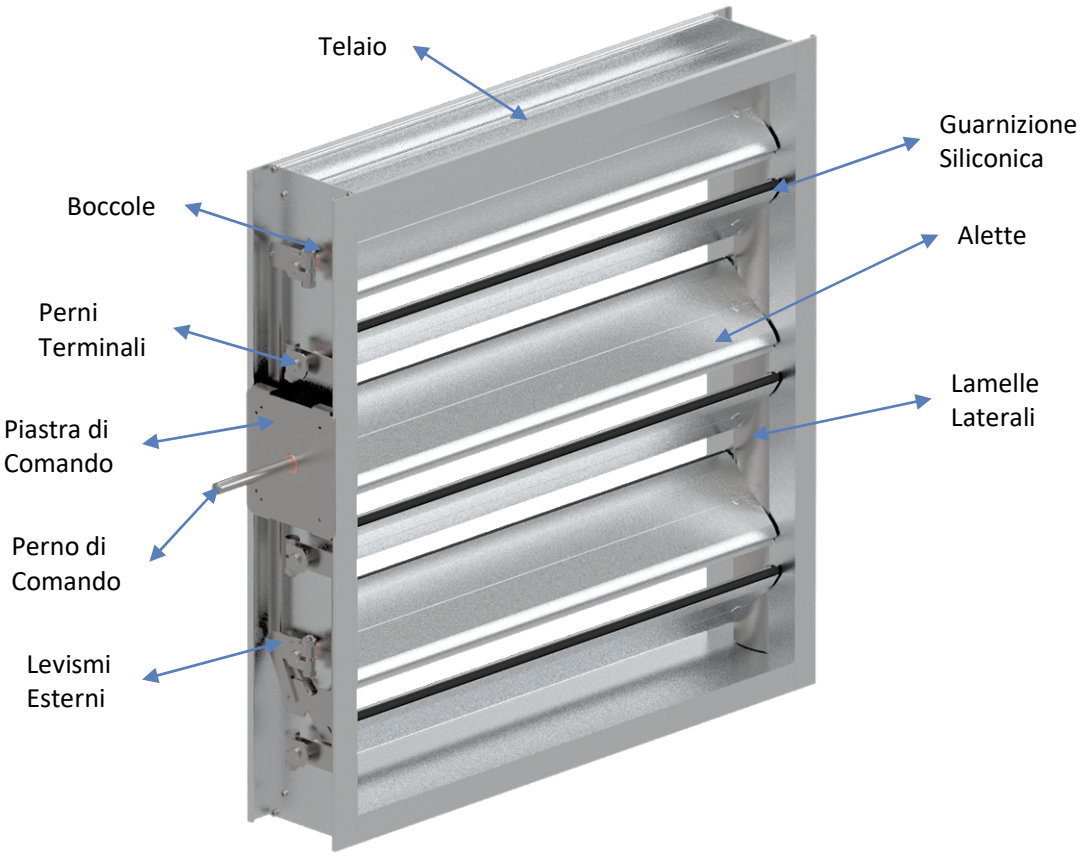

Comandi, Opzioni, Accessori ed Attuatori Disponibili

Comandi Manuali

R11 ZN per A < 1,2m²

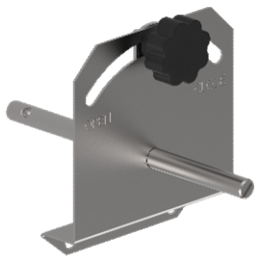

R12 ZN per A > 1,2m²

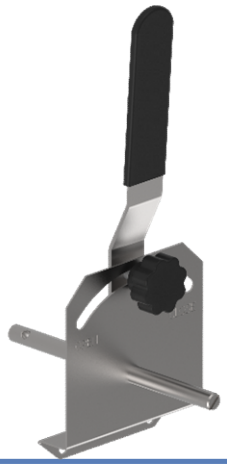

Opzione

Boccole Teflon (T_{max} +180°C)

Accessori

Perno di comando con finale sporgente Ø18 R20 X4 (inox 304)

Supporto per comando interno R21 ZN

Attuatori

Servomotori elettrici On/Off con o senza rit. a molla

Servomotori elettrici modulanti On/Off con o senza rit. a molla

- Belimo
- Siemens
- Schischek

Pistoni/cilindri pneumatici a doppio effetto con regolatori di flusso

- Waircom

Accessori integrabili:

- Elettrovalvola 5 vie + Bobina 24V o 230V

LDT-T100 AN

Serranda di tenuta passo 100 mm in alluminio naturale

Disegno Dimensionale e Tabella Foratura Opzionale (dim. espresse in mm sempre riferite all'interno flangia)

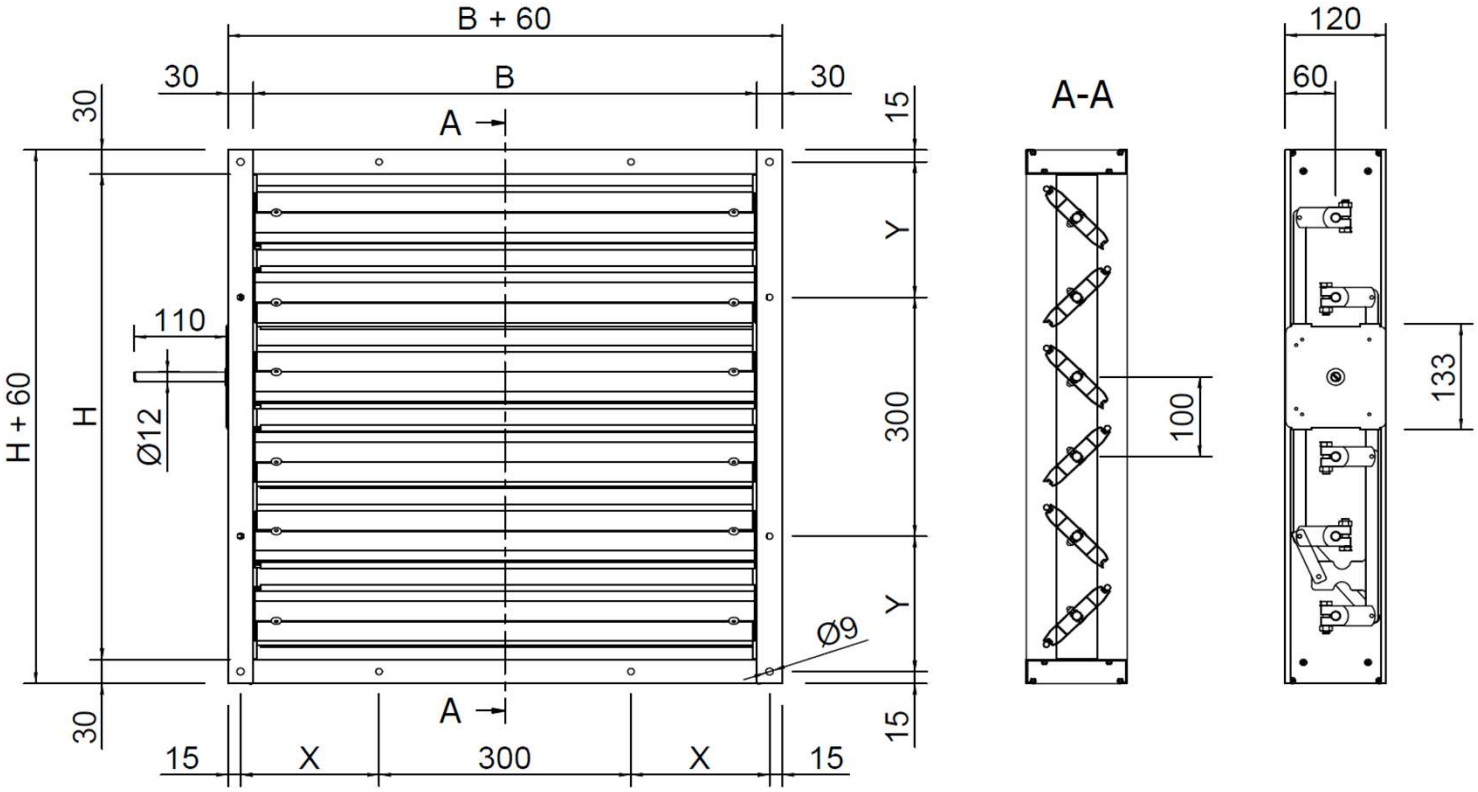

N°4 FORI CENTRATI NEGLI ANGOLI SEMPRE PRESENTI (quando richiesta la foratura opzionale)

FORATURA BASI

B	N° FORI	X
200	\	\
250	\	\
300	\	\
350	\	\
400	1	215
450	1	240
500	1	265
550	1	290
600	1	315
650	1	340
700	2	215
750	2	240
800	2	265
850	2	290
900	2	315
950	2	340
1000	3	215
1050	3	240

B	N° FORI	X
1100	3	265
1150	3	290
1200	3	315
1250	3	340
1300	4	215
1350	4	240
1400	4	265
1450	4	290
1500	4	315
1550	4	340
1600	5	215
1650	5	240
1700	5	265

FORATURA ALTEZZE

H	N° FORI	Y
210	\	\
250	\	\
310	\	\
350	\	\
410	1	220
450	1	240
510	1	270
550	1	290
610	1	320
650	1	340
710	2	220
750	2	240
810	2	270
850	2	290
910	2	320
950	2	340
1010	3	220
1050	3	240

H	N° FORI	Y
1110	3	270
1150	3	290
1210	3	320
1250	3	340
1310	4	220
1350	4	240
1410	4	270
1450	4	290
1510	4	320

***Note** : Per dimensioni non presenti in tabella, il numero di fori e la quota di partenza X o Y (Base o Altezza), vengono determinati facendo riferimento alla dimensione standard immediatamente inferiore.*

***N.B.** se il valore risulante di X o Y è > di 364,5 mm, per il n° di fori, riferirsi in questo caso alla dim. superiore .*

mm	Tabella Selezione Coppia Attuatori LDT-T100 [Nm]													
B \ H	**210**	**310**	**410**	**510**	**610**	**710**	**810**	**910**	**1010**	**1110**	**1210**	**1310**	**1410**	**1510**
200	5	5	5	10	10	10	10	10	10	10	10	10	10	10
300	5	5	10	10	10	10	10	10	10	10	10	10	10	10
400	5	10	10	10	10	10	10	10	10	10	10	10	10	10
500	5	10	10	10	10	10	10	10	10	10	10	10	10	10
600	10	10	10	10	10	10	10	10	10	10	10	10	10	10
700	10	10	10	10	10	10	10	10	10	10	10	10	10	10
800	10	10	10	10	10	10	10	10	10	10	10	10	10	10
900	10	10	10	10	10	10	10	10	10	10	10	10	10	10
1000	10	10	10	10	10	10	10	10	10	10	10	10	10	15
1100	10	10	10	10	10	10	10	10	10	10	10	10	15	15
1200	10	10	10	10	10	10	10	10	10	10	10	15	15	15
1300	10	10	10	10	10	10	10	10	10	10	15	15	15	15
1400	10	10	10	10	10	10	10	10	10	10	15	15	15	15
1500	10	10	10	10	10	10	10	10	15	15	15	15	15	15
1600	10	10	10	10	10	10	10	10	15	15	15	15	15	15
1700	10	10	10	10	10	10	10	15	15	15	15	15	15	15

Tabella Selezione Gruppo Pneumatico		
Pressione d'esercizio	**Tipologia Pistone**	
	Stelo Ø27 corsa L=100mm	***Stelo Ø35 corsa L=150mm***
[Bar]	***Coppia [Nm]***	***Coppia [Nm]***
2	4	10
3	6	15
4	8	20
5	10	25
6	12	30
7	14	36
8	16	41

LDT-T100 AN

Serranda di tenuta passo 100 mm in alluminio naturale

Vel. [m/s]	Tabella Perdite di Carico e Rumore Generato LDT-T100					
	α = 0°		α = 30°		α = 60°	
	Δp [Pa]	LwA [dB(A)]	Δp [Pa]	LwA [dB(A)]	Δp [Pa]	LwA [dB(A)]
1	<5	<20	5	27	78	29
2	<5	23	23	43	320	50
3	<5	35	52	54	780	63
4	<5	43	90	62	1350	72
5	<5	49	150	66	>1500	78
6	<5	53	240	71	>1500	84
7	7	58	330	74	>1500	90
8	8	62	420	78	>1500	93
9	11	65	520	82	>1500	97
10	14	68	640	84	>1500	>100
11	17	71	800	86	>1500	>100
12	20	73	960	89	>1500	>100
13	23	75	1090	91	>1500	>100
14	27	77	1270	93	>1500	>100
15	32	79	1470	94	>1500	>100

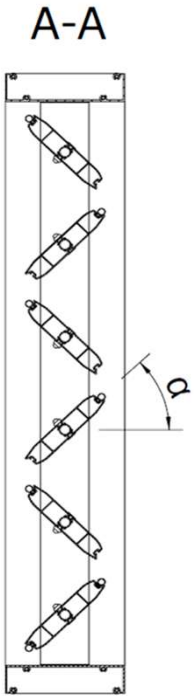

Grafico Pressione Massima Ammissibile LDT-T100 AN

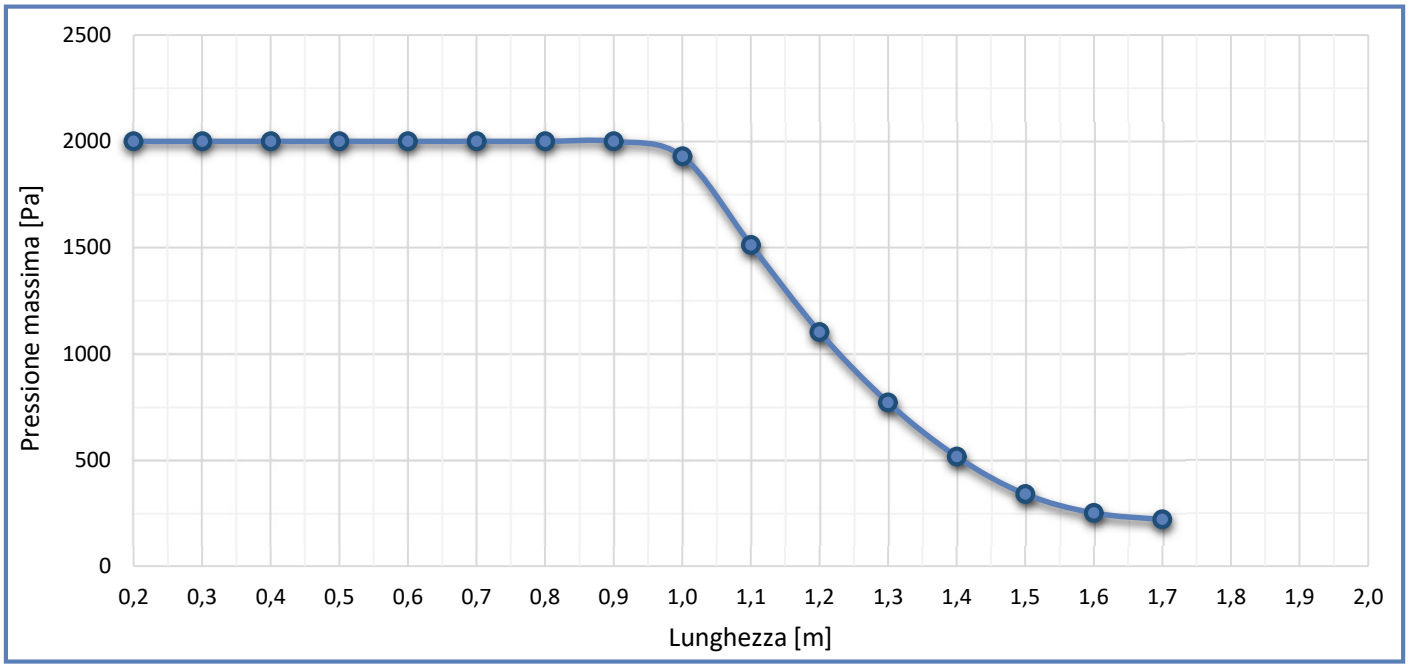

LDT-T100 AN

Serranda di tenuta passo 100 mm in alluminio naturale

mm	Tabella Pesi Generale LDT-T100 AN [Kg]													
B \ H	**210**	**310**	**410**	**510**	**610**	**710**	**810**	**910**	**1010**	**1110**	**1210**	**1310**	**1410**	**1510**
200	2,2	2,9	3,5	4,2	4,8	5,5	6,1	6,8	7,4	8,1	8,7	9,4	10,0	10,7
250	2,4	3,1	3,8	4,5	5,2	5,9	6,6	7,2	7,9	8,6	9,3	10,0	10,7	11,4
300	2,6	3,3	4,1	4,8	5,5	6,3	7,0	7,7	8,5	9,2	9,9	10,7	11,4	12,1
350	2,8	3,6	4,3	5,1	5,9	6,7	7,4	8,2	9,0	9,8	10,5	11,3	12,1	12,9
400	3,0	3,8	4,6	5,4	6,3	7,1	7,9	8,7	9,5	10,3	11,2	12,0	12,8	13,6
450	3,2	4,0	4,9	5,8	6,6	7,5	8,3	9,2	10,1	10,9	11,8	12,6	13,5	14,4
500	3,4	4,3	5,2	6,1	7,0	7,9	8,8	9,7	10,6	11,5	12,4	13,3	14,2	15,1
550	3,6	4,5	5,4	6,4	7,3	8,3	9,2	10,2	11,1	12,1	13,0	13,9	14,9	15,8
600	3,7	4,7	5,7	6,7	7,7	8,7	9,7	10,6	11,6	12,6	13,6	14,6	15,6	16,6
650	3,9	5,0	6,0	7,0	8,1	9,1	10,1	11,1	12,2	13,2	14,2	15,2	16,3	17,3
700	4,1	5,2	6,3	7,3	8,4	9,5	10,6	11,6	12,7	13,8	14,8	15,9	17,0	18,0
750	4,3	5,4	6,5	7,7	8,8	9,9	11,0	12,1	13,2	14,3	15,4	16,6	17,7	18,8
800	4,5	5,7	6,8	8,0	9,1	10,3	11,4	12,6	13,7	14,9	16,1	17,2	18,4	19,5
850	4,7	5,9	7,1	8,3	9,5	10,7	11,9	13,1	14,3	15,5	16,7	17,9	19,1	20,3
900	4,9	6,1	7,4	8,6	9,9	11,1	12,3	13,6	14,8	16,0	17,3	18,5	19,8	21,0
950	5,1	6,4	7,7	8,9	10,2	11,5	12,8	14,1	15,3	16,6	17,9	19,2	20,5	21,7
1000	5,3	6,6	7,9	9,2	10,6	11,9	13,2	14,5	15,9	17,2	18,5	19,8	21,1	22,5
1050	5,7	7,0	8,4	9,8	11,2	12,7	14,1	15,5	16,9	18,3	19,7	21,1	22,5	23,9
1100	6,1	7,5	8,9	10,3	11,7	13,1	14,5	15,9	17,3	18,7	20,1	21,5	22,9	24,3
1150	6,5	7,9	9,4	10,8	12,3	13,7	15,2	16,6	18,1	19,5	21,0	22,4	23,9	25,3
1200	6,9	8,4	9,9	11,4	12,9	14,4	15,9	17,3	18,8	20,3	21,8	23,3	24,8	26,3
1250	7,3	8,9	10,4	11,9	13,5	15,0	16,5	18,1	19,6	21,1	22,7	24,2	25,7	27,3
1300	7,8	9,3	10,9	12,5	14,1	15,6	17,2	18,8	20,4	21,9	23,5	25,1	26,7	28,2
1350	8,2	9,8	11,4	13,0	14,7	16,3	17,9	19,5	21,1	22,7	24,4	26,0	27,6	29,2
1400	8,6	10,3	11,9	13,6	15,3	16,9	18,6	20,2	21,9	23,6	25,2	26,9	28,5	30,2
1450	9,1	10,8	12,5	14,2	15,9	17,6	19,3	21,0	22,7	24,4	26,1	27,8	29,5	31,2
1500	9,5	11,2	13,0	14,7	16,5	18,2	19,9	21,7	23,4	25,2	26,9	28,7	30,4	32,1
1550	9,9	11,7	13,5	15,3	17,1	18,8	20,6	22,4	24,2	26,0	27,8	29,5	31,3	33,1
1600	10,4	12,2	14,0	15,8	17,7	19,5	21,3	23,1	25,0	26,8	28,6	30,4	32,3	34,1
1650	10,8	12,6	14,5	16,4	18,3	20,1	22,0	23,9	25,7	27,6	29,5	31,3	33,2	35,1
1700	11,2	13,1	15,0	16,9	18,9	20,8	22,7	24,6	26,5	28,4	30,3	32,2	34,1	36,0

LDT-T100 AN

Serranda di tenuta passo 100 mm in alluminio naturale

Conformità ATEX:
Il prodotto è disponibile in versione conforme alla Direttiva ATEX 2014/34/UE per l'installazione in **atmosfere potenzialmente esplosive**, classificate come zona 1, 2 (gas) o zona 21, 22 (polveri), a seconda della richiesta.
Se richieste complete di motorizzazione, è obbligatorio utilizzare **componenti certificati ATEX** (per la nostra certificazione sono utilizzabili solamente attuatori brand Schischek-Rotork) e seguire le istruzioni di installazione previste per questi ambienti.

Integrazioni ESECUZIONE ATEX e CERTIFICAZIONI disponibili:
- Boccole bronzo (standard per serranda di tenuta);
- Se per comando manuale, perno di comando tondo Ø12 L=100mm (perno standard);
- Se motorizzata, aggiunta del kit Schischek con perno quadro Q=12x12 / Q=16x16 (perno inox);
- Linguetta di messa a terra con relativa etichetta;
- Certificato ATEX.

Serranda in esecuzione ATEX senza attuatore, con perno di comando finale tondo Ø12 L=100mm libero e/o con com. manuale (possibilità di cavi scaldanti opzionali sulla serranda).
ADATTA PER ZONA 1, 2, 21 e 22.

Marcatura / *marking*
CE Ex II 2G Ex h IIC T6..T3 Gb
II 2D Ex h IIIC T85°C..T200°C Db

Serranda in esecuzione ATEX con attuatore modello ExMax Schischek di ns. fornitura e/o predisposta con kit Schischek (possibilità di cavi scaldanti opzionali sulla serranda).
ADATTA PER ZONA 1, 21.

Marcatura / *marking*
CE Ex II 2G Ex h IIC T6..T4 Gb
II 2D Ex h IIIC T85°C..T135°C Db

Serranda in esecuzione ATEX con attuatore modello RedMax Schischek di ns. fornitura e/o predisposta con kit Schischek (possibilità di cavi scaldanti opzionali sulla serranda).
ADATTA PER ZONA 2, 22.

Marcatura / *marking*
CE Ex II 3G Ex h IIC T6..T4 Gb
II 3D Ex h IIIC T85°C..T135°C Db

Serranda in esecuzione ATEX, destinata alle aree sicure, ma che non necessita di certificazione. Disponibile, sia con perno di comando finale tondo Ø12 L=100mm libero e/o con com. manuale, sia con attuatore modello InMax Schischek di ns. fornitura e/o predisposta con kit Schischek (possibilità di cavi scaldanti opzionali sulla serranda).
ADATTA PER AREA SICURA.

Kit Schischek Tg.S - Piastra + Perno Quadro Q=12x12;

Kit Schischek Tg.M - Piastra + Perno Quadro Q=16x16;

Made in Italy

CLA & UTEK si riserva di apportare in qualsiasi momento le modifiche necessarie per migliorare i prodotti, senza obbligo di preavviso.